OMP S.p.A.
Via XI Febbraio 18
I-25065 Lumezzane - Italy
VAT No: IT 00628500985

Office and delivery service
Via Industriale, 14 - I-25070 Bione - Italy
+39 0365 897941

omptea.eu - info@omptea.com

019.701.5

Siphon bouteille en laiton chromé avec courbe au sol

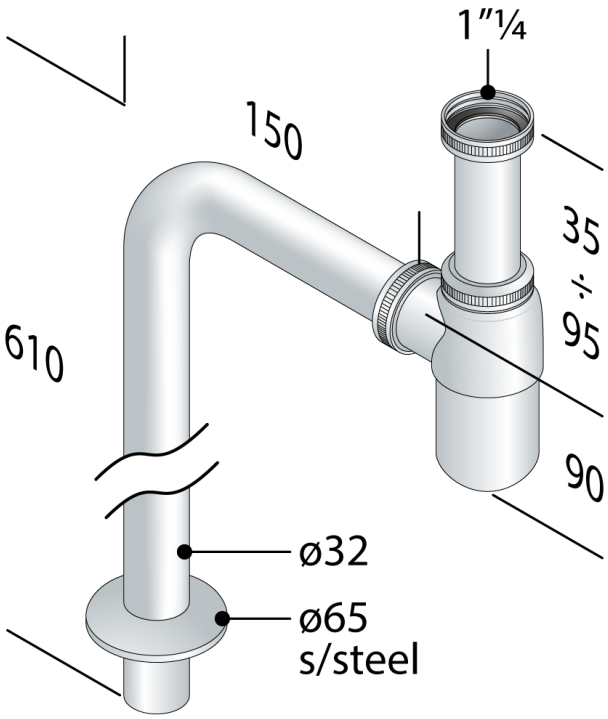

DESCRIZIONE DEL PRODOTTO

1. avec courbe au sol
2. entrée H. 75 × 1"¼
3. sortie 150×610 × ø32
4. rosace inox ø65

Mesures	1"¼×ø32
Garde d'eau	50
Débit	46
Certifications	Produit conforme aux normes européennes EN274
Nome	Lux floor pipe

OMP S.p.A.
Via XI Febbraio 18
I-25065 Lumezzane - Italy
VAT No: IT 00628500985

Office and delivery service
Via Industriale, 14 - I-25070 Bione - Italy
+39 0365 897941

omptea.eu - info@omptea.com

PHOTO GALLERY