OMP S.p.A.
Via XI Febbraio 18
I-25065 Lumezzane - Italy
VAT No: IT 00628500985

Office and delivery service
Via Industriale, 14 - I-25070 Bione - Italy
+39 0365 897941

omptea.eu - info@omptea.com

020.701.5

Sifón botella en latón cromado con salida a suelo

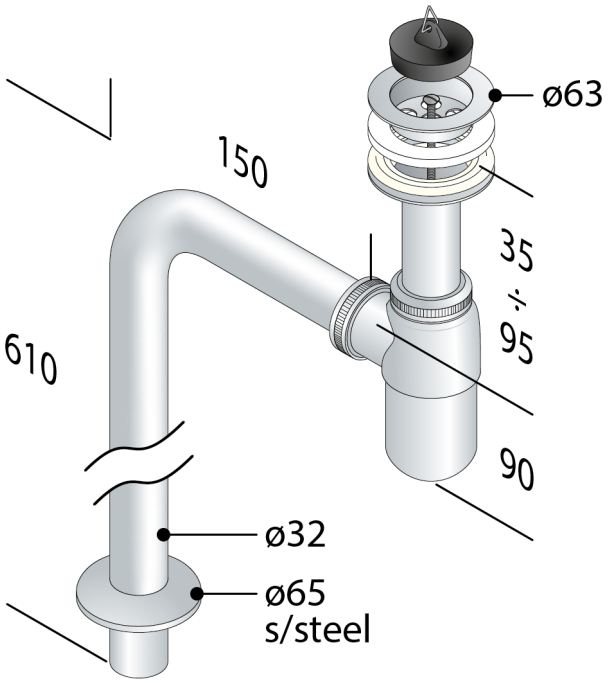

DESCRIZIONE DEL PRODOTTO

1. con salida a suelo
2. con válvula universal ø63
3. tapón con triangulo
4. entrada H. 75
5. salida 150×610 × ø32
6. plafón embellecedor acero ø65

Medidas	ø63×ø32
Cierre hidráulico	50
Flujo de agua	36
Certificaciones	Producto conforme a las normas europeas EN274
Nome	Lux floor pipe

OMP S.p.A.
Via XI Febbraio 18
I-25065 Lumezzane - Italy
VAT No: IT 00628500985

Office and delivery service
Via Industriale, 14 - I-25070 Bione - Italy
+39 0365 897941

omptea.eu - info@omptea.com

PHOTO GALLERY