OMP S.p.A.
Via XI Febbraio 18
I-25065 Lumezzane - Italy
VAT No: IT 00628500985

Office and delivery service
Via Industriale, 14 - I-25070 Bione - Italy
+39 0365 897941

omptea.eu - info@omptea.com

020.701.5

Sifone bottiglia in ottone cromato con curva a terra

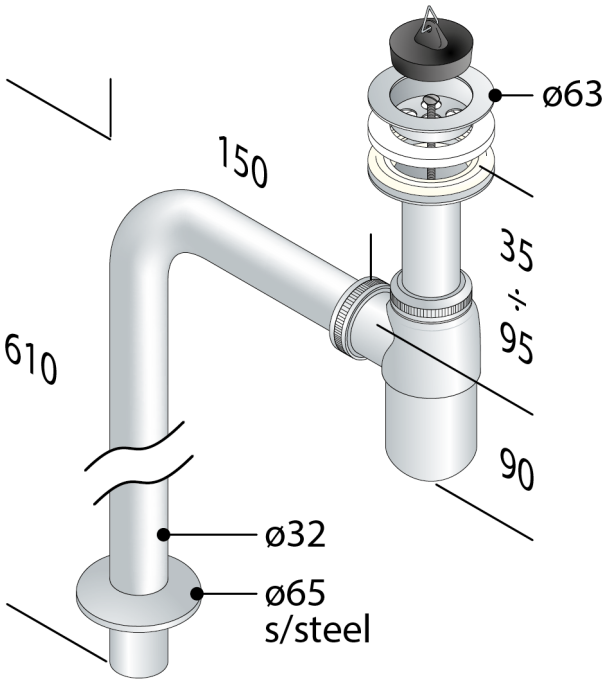

DESCRIZIONE DEL PRODOTTO

1. con curva a terra
2. con piletta universale ø63
3. tappo con triangolo
4. entrata H. 75
5. uscita 150×610 × ø32
6. rosone inox ø65

Misure	ø63×ø32
Sifonatura	50
Portata	36
Certificazioni	Prodotto conforme alla norma europea EN274
Nome	Lux floor pipe

OMP S.p.A.
Via XI Febbraio 18
I-25065 Lumezzane - Italy
VAT No: IT 00628500985

Office and delivery service
Via Industriale, 14 - I-25070 Bione - Italy
+39 0365 897941

omptea.eu - info@omptea.com

PHOTO GALLERY