OMP S.p.A.
Via XI Febbraio 18
I-25065 Lumezzane - Italy
VAT No: IT 00628500985

Office and delivery service
Via Industriale, 14 - I-25070 Bione - Italy
+39 0365 897941

omptea.eu - info@omptea.com

0217.211.6

PP Flaschensiphon mit Bodenrohr

DESCRIZIONE DEL PRODOTTO

1. mit flexiblem Bodenrohr
2. Tauchrohr H. 120 × 1"¼
3. Bodenrohr 300×700 × ø40/50
4. PP Rosette ø78

Abmessungen	1"¼×ø40/50
Wasserstandshöhe	60
Wasserdurchflussmenge	61
Zertification	Nach europäischen Normen produziert EN274

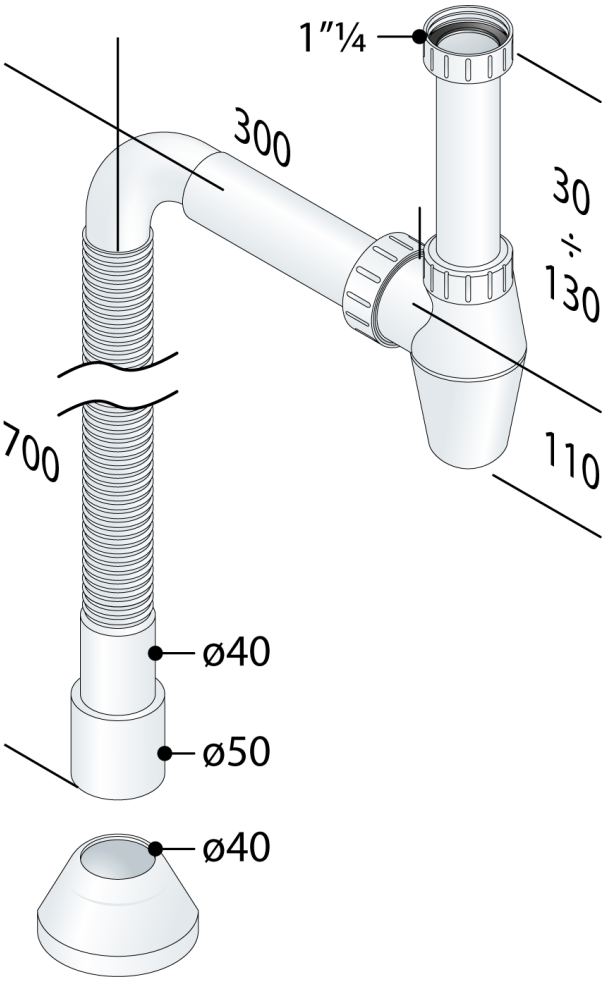

OMP S.p.A.
Via XI Febbraio 18
I-25065 Lumezzane - Italy
VAT No: IT 00628500985

Office and delivery service
Via Industriale, 14 - I-25070 Bione - Italy
+39 0365 897941

omptea.eu - info@omptea.com