OMP S.p.A.
Via XI Febbraio 18
I-25065 Lumezzane - Italy
VAT No: IT 00628500985
Office and delivery service
Via Industriale, 14 - I-25070 Bione - Italy
+39 0365 897941
omptea.eu - info@omptea.com

0916.415.5.K

Siphon design en laiton chromé avec courbe au sol

DESCRIZIONE DEL PRODOTTO

1. avec courbe au sol
2. entrée H. 120 × 1"¼
3. sortie 220×680 × ø32
4. rosace en laiton ø70

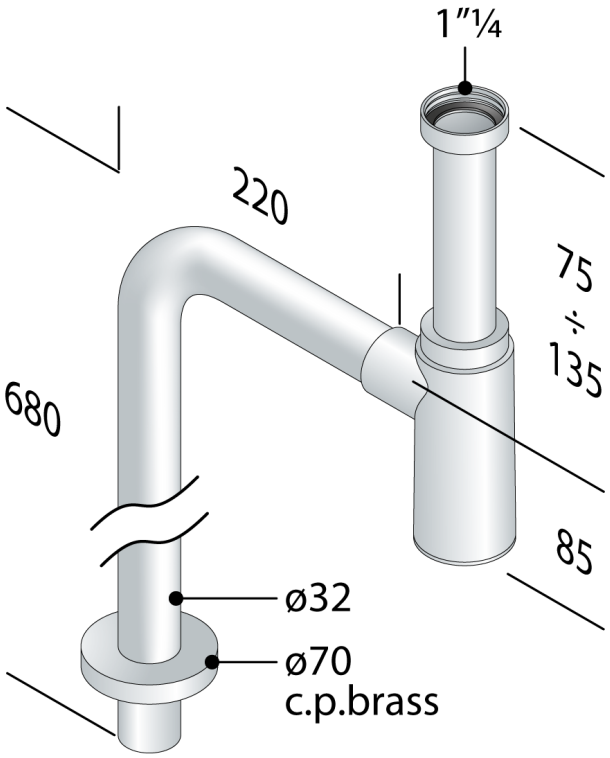

Mesures	1"¼×ø32
Débit	44
Nome	Mao Mao floor pipe
Garde d'eau	55
Certifications	Produit conforme aux normes européennes EN274

OMP S.p.A.
Via XI Febbraio 18
I-25065 Lumezzane - Italy
VAT No: IT 00628500985

Office and delivery service
Via Industriale, 14 - I-25070 Bione - Italy
+39 0365 897941

omptea.eu - info@omptea.com

PHOTO GALLERY