OMP S.p.A.
Via XI Febbraio 18
I-25065 Lumezzane - Italy
VAT No: IT 00628500985

Office and delivery service
Via Industriale, 14 - I-25070 Bione - Italy
+39 0365 897941

omptea.eu - info@omptea.com

0916.415.5.K

Sifone design in ottone cromato con curva a terra

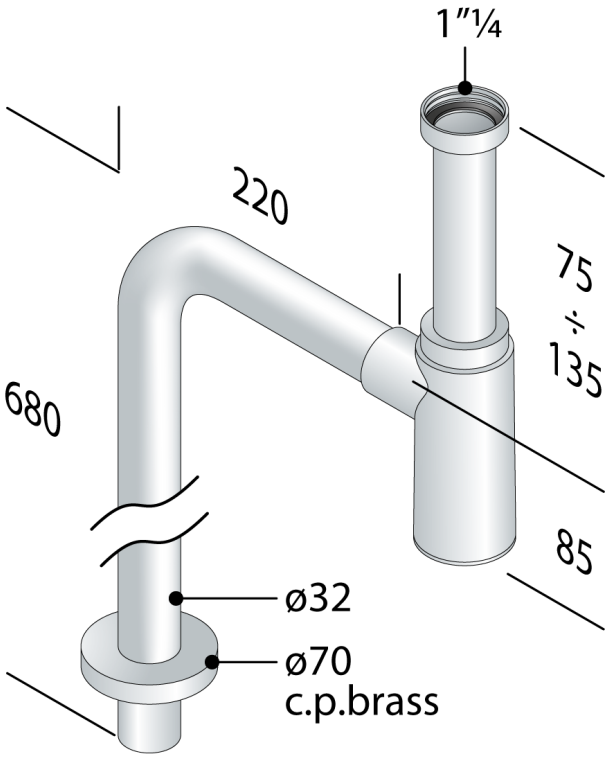

DESCRIZIONE DEL PRODOTTO

1. con curva a terra
2. entrata H. 120 × 1"¼
3. uscita 220×680 × ø32
4. rosone in ottone ø70

Misure	1"¼×ø32
Portata	44
Nome	Mao Mao floor pipe
Sifonatura	55
Certificazioni	Prodotto conforme alla norma europea EN274

OMP S.p.A.
Via XI Febbraio 18
I-25065 Lumezzane - Italy
VAT No: IT 00628500985

Office and delivery service
Via Industriale, 14 - I-25070 Bione - Italy
+39 0365 897941

omptea.eu - info@omptea.com

PHOTO GALLERY