OMP S.p.A.
Via XI Febbraio 18
I-25065 Lumezzane - Italy
VAT No: IT 00628500985

Office and delivery service
Via Industriale, 14 - I-25070 Bione - Italy
+39 0365 897941

omptea.eu - info@omptea.com

126.013.5.H

Sifone salva-spazio in ABS cromato

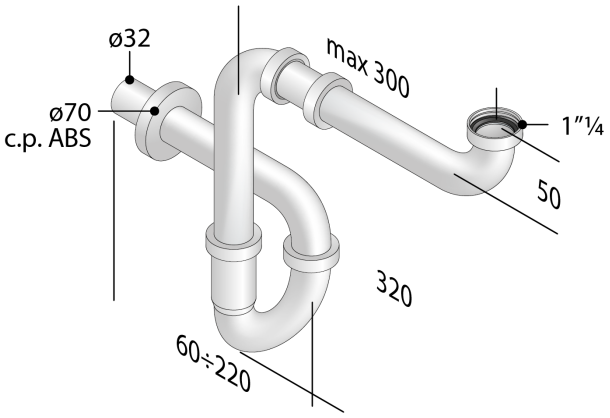

DESCRIZIONE DEL PRODOTTO

1. entrata 300×220 × 1"¼
2. uscita L. 220 × ø32
3. rosone in ABS cromato ø70

Misure	1"¼×ø32
Sifonatura	60
Portata	48
Certificazioni	Prodotto conforme alla norma europea EN274

OMP S.p.A.
Via XI Febbraio 18
I-25065 Lumezzane - Italy
VAT No: IT 00628500985

Office and delivery service
Via Industriale, 14 - I-25070 Bione - Italy
+39 0365 897941

omptea.eu - info@omptea.com

PHOTO GALLERY