OMP S.p.A.
Via XI Febbraio 18
I-25065 Lumezzane - Italy
VAT No: IT 00628500985
**Office and delivery service**
Via Industriale, 14 - I-25070 Bione - Italy
+39 0365 897941
omptea.eu - info@omptea.com

# 132.405.6

## PP Körbchenventil für Spülbecken ø60 Lochdurchmesser

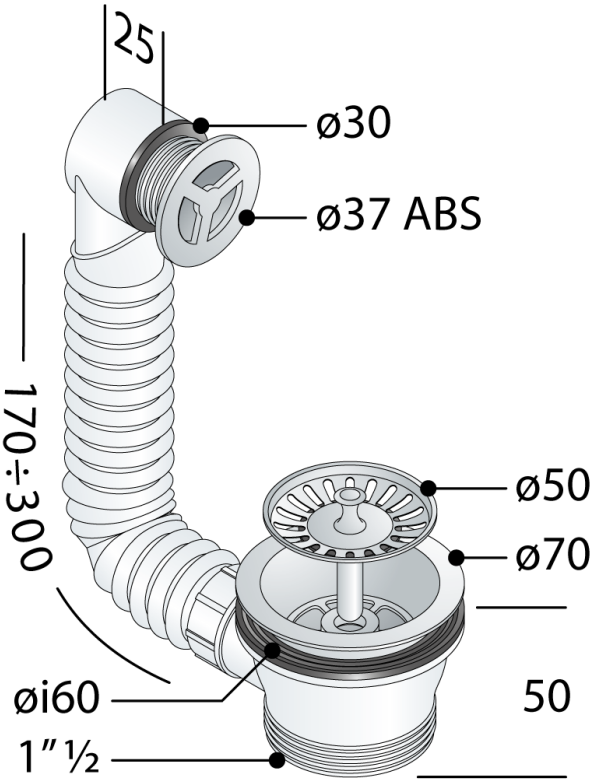


### DESCRIZIONE DEL PRODOTTO

1. Edelstahl Gitter ø50
2. rundem Überlauf
3. ABS-ver. Überlauf Gitter
4. Überlaufrohr flexiblen L. max 300
5. Schraube L. 30

| | |
|---|---|
| **Nome** | Punnet |
| **Abmessungen** | ø70×1"½ |
| **Wasserdurchflussmenge** | 42 |
| **Zertification** | Nach europäischen Normen produziert EN274 |
| **Überlauf Wasserdurchflussmenge** | 15 |

OMP S.p.A.
Via XI Febbraio 18
I-25065 Lumezzane - Italy
VAT No: IT 00628500985

**Office and delivery service**
Via Industriale, 14 - I-25070 Bione - Italy
+39 0365 897941

omptea.eu - info@omptea.com

## PHOTO GALLERY