OMP S.p.A.
Via XI Febbraio 18
I-25065 Lumezzane - Italy
VAT No: IT 00628500985

Office and delivery service
Via Industriale, 14 - I-25070 Bione - Italy
+39 0365 897941

omptea.eu - info@omptea.com

133.305.6

PP Körbchenventil für Spülbecken ø90 Lochdurchmesser

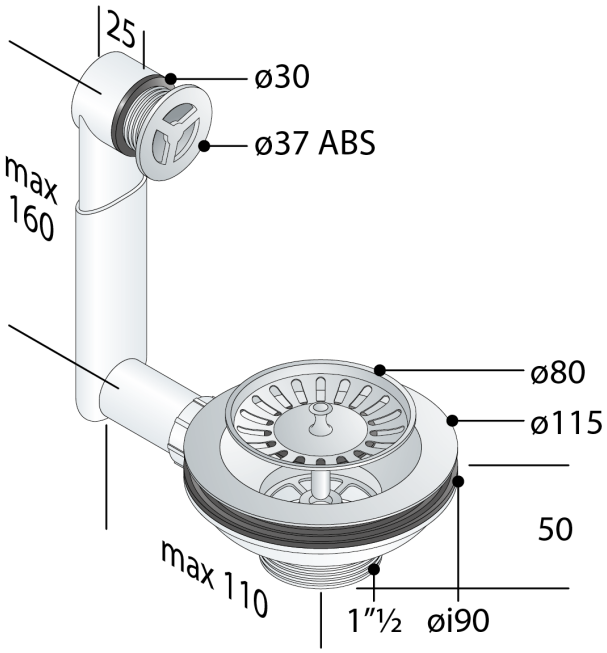

DESCRIZIONE DEL PRODOTTO

1. Edelstahl Gitter ø80
2. rundem Überlauf
3. ABS-ver. Überlauf Gitter
4. Überlaufrohr starr 160×110
5. Schraube L. 30

Nome	Pic nic
Zertification	Nach europäischen Normen produziert EN274
Abmessungen	ø115×1"½
Wasserdurchflussmenge	51
Überlauf Wasserdurchflussmenge	15

OMP S.p.A.
Via XI Febbraio 18
I-25065 Lumezzane - Italy
VAT No: IT 00628500985

Office and delivery service
Via Industriale, 14 - I-25070 Bione - Italy
+39 0365 897941

omptea.eu - info@omptea.com

PHOTO GALLERY