OMP S.p.A.
Via XI Febbraio 18
I-25065 Lumezzane - Italy
VAT No: IT 00628500985
Office and delivery service
Via Industriale, 14 - I-25070 Bione - Italy
+39 0365 897941
omptea.eu - info@omptea.com

133.305.6

Piletta in PP per lavello con foro ø90

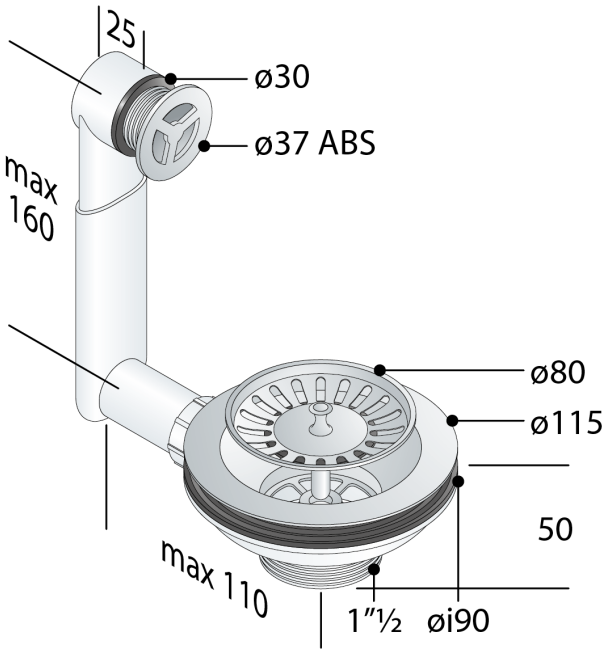

DESCRIZIONE DEL PRODOTTO

1. griglia inox ø80
2. troppo pieno tondo
3. griglia troppo pieno ABS cromato
4. raccordo rigido 160×110
5. vite L. 30

Nome	Pic nic
Misure	ø115×1"½
Portata	51
Portata del tropo pieno	15
Certificazioni	Prodotto conforme alla norma europea EN274

OMP S.p.A.
Via XI Febbraio 18
I-25065 Lumezzane - Italy
VAT No: IT 00628500985

Office and delivery service
Via Industriale, 14 - I-25070 Bione - Italy
+39 0365 897941

omptea.eu - info@omptea.com

PHOTO GALLERY