OMP S.p.A.
Via XI Febbraio 18
I-25065 Lumezzane - Italy
VAT No: IT 00628500985
Office and delivery service
Via Industriale, 14 - I-25070 Bione - Italy
+39 0365 897941
omptea.eu - info@omptea.com

133.505.6

PP Körbchenventil für Spülbecken ø90 Lochdurchmesser

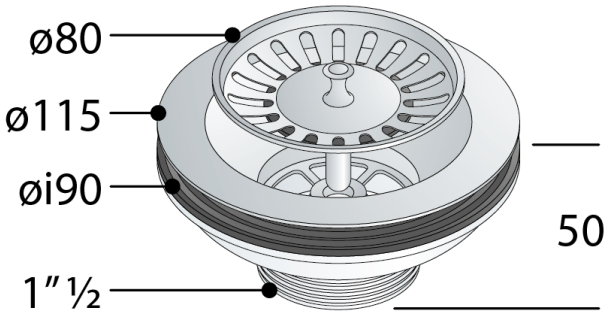

DESCRIZIONE DEL PRODOTTO

1. Edelstahl Gitter ø80
2. ohne Überlauf
3. Schraube L. 30

Zertification	Nach europäischen Normen produziert EN274
Abmessungen	ø115×1"½
Nome	Pic nic
Wasserdurchflussmenge	51

OMP S.p.A.
Via XI Febbraio 18
I-25065 Lumezzane - Italy
VAT No: IT 00628500985

Office and delivery service
Via Industriale, 14 - I-25070 Bione - Italy
+39 0365 897941

omptea.eu - info@omptea.com

PHOTO GALLERY