OMP S.p.A.
Via XI Febbraio 18
I-25065 Lumezzane - Italy
VAT No: IT 00628500985
Office and delivery service
Via Industriale, 14 - I-25070 Bione - Italy
+39 0365 897941
omptea.eu - info@omptea.com

133.535.6

Piletta clic-clac in PP per lavello con foro ø90

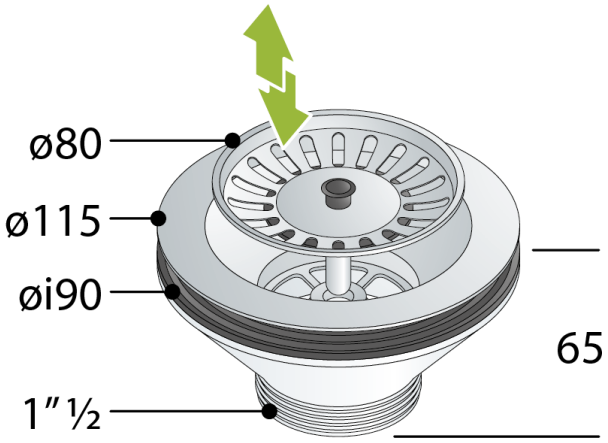

DESCRIZIONE DEL PRODOTTO

1. griglia inox ø80
2. senza troppo pieno
3. vite L. 30

Nome	Pic nic Clicker
Misure	ø115×1″½
Portata	51
Certificazioni	Prodotto conforme alla norma europea EN274

OMP S.p.A.
Via XI Febbraio 18
I-25065 Lumezzane - Italy
VAT No: IT 00628500985

Office and delivery service
Via Industriale, 14 - I-25070 Bione - Italy
+39 0365 897941

omptea.eu - info@omptea.com

PHOTO GALLERY