OMP S.p.A.
Via XI Febbraio 18
I-25065 Lumezzane - Italy
VAT No: IT 00628500985
Office and delivery service
Via Industriale, 14 - I-25070 Bione - Italy
+39 0365 897941
omptea.eu - info@omptea.com

137.033.5

Tube d'entrée en laiton chromé pour siphon à murer

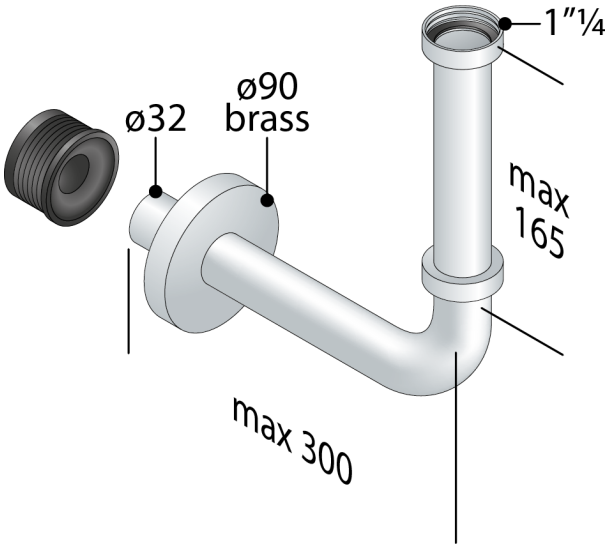

DESCRIZIONE DEL PRODOTTO

1. entrée H. 165 × 1"¼
2. sortie L. 300 × ø32
3. rosace laiton chromé ø90
4. avec manchon

Nome	Escundido
Mesures	1"¼×ø32

OMP S.p.A.
Via XI Febbraio 18
I-25065 Lumezzane - Italy
VAT No: IT 00628500985

Office and delivery service
Via Industriale, 14 - I-25070 Bione - Italy
+39 0365 897941

omptea.eu - info@omptea.com

PHOTO GALLERY