OMP S.p.A.
Via XI Febbraio 18
I-25065 Lumezzane - Italy
VAT No: IT 00628500985
Office and delivery service
Via Industriale, 14 - I-25070 Bione - Italy
+39 0365 897941
omptea.eu - info@omptea.com

147.345.5

Bonde a écoulement libre en laiton chromée pour lavabo et bidet

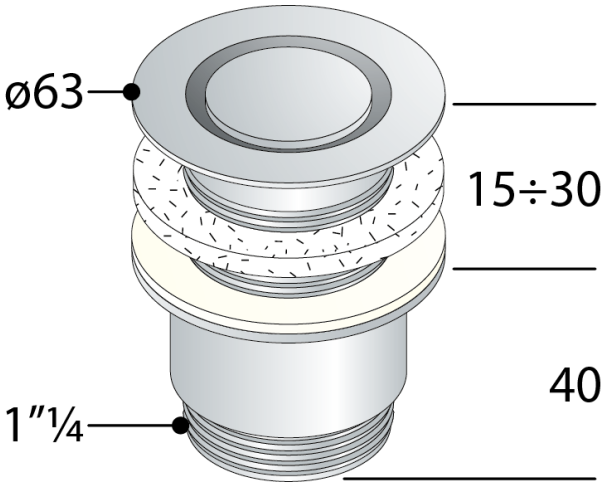

DESCRIZIONE DEL PRODOTTO

1. grille ø32
2. corps de bonde H. 40
3. contre-écrou H.40
4. sans lanterne
5. convient également pour les lavabos en acier

Certifications	Produit conforme aux normes européennes EN274
Mesures	ø63×1"¼
Nome	Lanterna Linse
Débit	36

OMP S.p.A.
Via XI Febbraio 18
I-25065 Lumezzane - Italy
VAT No: IT 00628500985

Office and delivery service
Via Industriale, 14 - I-25070 Bione - Italy
+39 0365 897941

omptea.eu - info@omptea.com