OMP S.p.A.
Via XI Febbraio 18
I-25065 Lumezzane - Italy
VAT No: IT 00628500985

Office and delivery service
Via Industriale, 14 - I-25070 Bione - Italy
+39 0365 897941

omptea.eu - info@omptea.com

147.365.5

Piletta a scarico libero in ottone cromato per lavabo e bidet

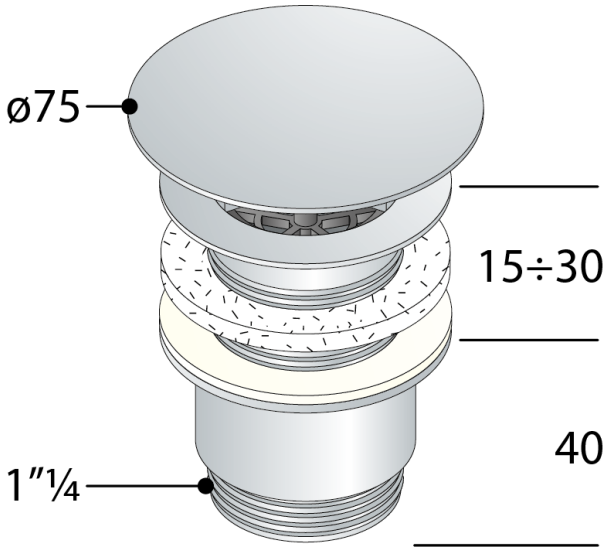

DESCRIZIONE DEL PRODOTTO

1. griglia ø75 maggiorata per lavabi in vetro
2. piletta H. 40
3. controdado H. 40
4. senza troppo pieno

Misure	ø75×1"¼
Portata	43
Certificazioni	Prodotto conforme alla norma europea EN274
Nome	Lanterna Glass

OMP S.p.A.
Via XI Febbraio 18
I-25065 Lumezzane - Italy
VAT No: IT 00628500985

Office and delivery service
Via Industriale, 14 - I-25070 Bione - Italy
+39 0365 897941

omptea.eu - info@omptea.com