OMP S.p.A.
Via XI Febbraio 18
I-25065 Lumezzane - Italy
VAT No: IT 00628500985
Office and delivery service
Via Industriale, 14 - I-25070 Bione - Italy
+39 0365 897941
omptea.eu - info@omptea.com

147.755.5.T

Desagüe continuo en latón cromado para lavabo y bidé

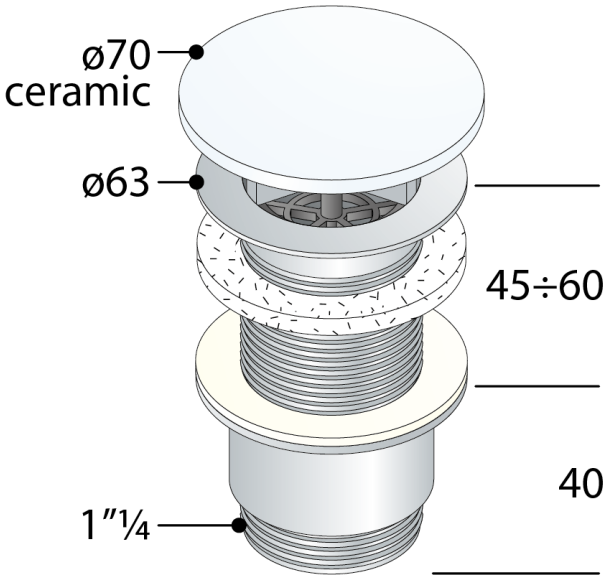

DESCRIZIONE DEL PRODOTTO

1. rejilla ø70 en cerámica blanca brillante
2. rosca H. 70
3. dado H. 40 × 1"¼
4. sin rebosadero

Medidas	ø70×1"¼
Flujo de agua	43
Certificaciones	Producto conforme a las normas europeas EN274
Nome	Lanterna Ceramic

OMP S.p.A.
Via XI Febbraio 18
I-25065 Lumezzane - Italy
VAT No: IT 00628500985

Office and delivery service
Via Industriale, 14 - I-25070 Bione - Italy
+39 0365 897941

omptea.eu - info@omptea.com

PHOTO GALLERY