OMP S.p.A.
Via XI Febbraio 18
I-25065 Lumezzane - Italy
VAT No: IT 00628500985
Office and delivery service
Via Industriale, 14 - I-25070 Bione - Italy
+39 0365 897941
omptea.eu - info@omptea.com

147.755.5.T

Piletta a scarico libero in ottone cromato per lavabo e bidet

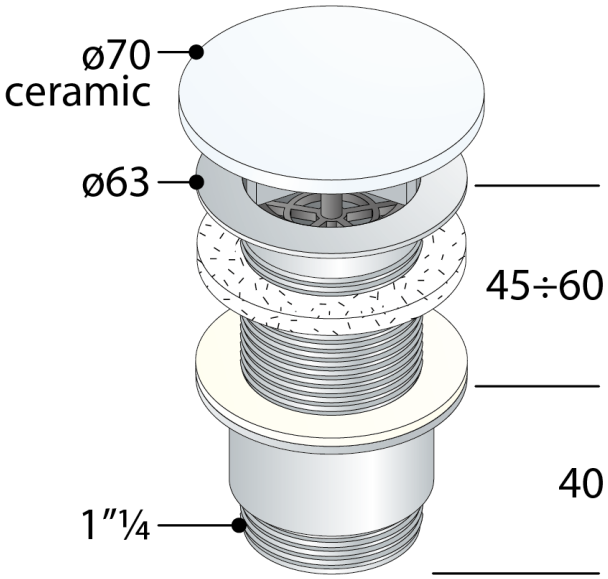

DESCRIZIONE DEL PRODOTTO

1. griglia ø70 in ceramica bianca lucida
2. piletta H. 70
3. controdado H. 40 × 1"¼
4. senza troppo pieno

Misure	ø70×1"¼
Portata	43
Certificazioni	Prodotto conforme alla norma europea EN274
Nome	Lanterna Ceramic

OMP S.p.A.
Via XI Febbraio 18
I-25065 Lumezzane - Italy
VAT No: IT 00628500985

Office and delivery service
Via Industriale, 14 - I-25070 Bione - Italy
+39 0365 897941

omptea.eu - info@omptea.com

PHOTO GALLERY