OMP S.p.A.
Via XI Febbraio 18
I-25065 Lumezzane - Italy
VAT No: IT 00628500985
Office and delivery service
Via Industriale, 14 - I-25070 Bione - Italy
+39 0365 897941
omptea.eu - info@omptea.com

149.405.6.4

Sifón botella en latón crudo para fregadero 1 seno

DESCRIZIONE DEL PRODOTTO

1. entrada H. 80 × 1”½
2. salida ø40
3. sin tubo de pared
4. sin plafón embellecedor

Medidas	1”½×ø40
Cierre hidráulico	40
Flujo de agua	38

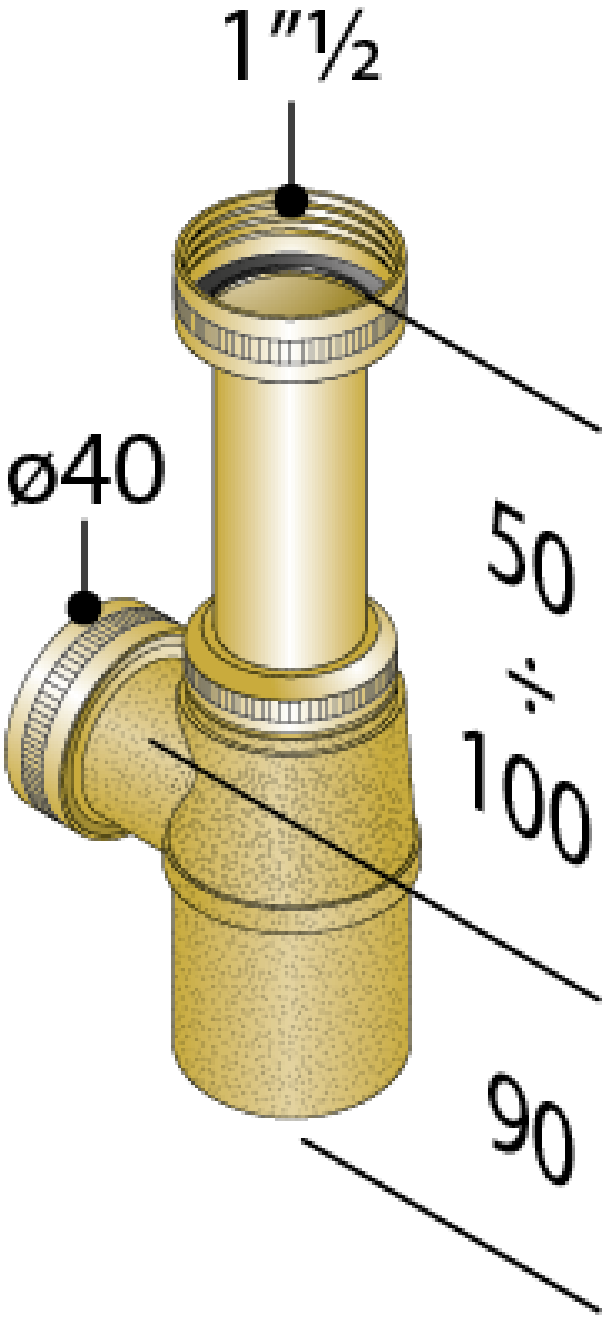

OMP S.p.A.
Via XI Febbraio 18
I-25065 Lumezzane - Italy
VAT No: IT 00628500985

Office and delivery service
Via Industriale, 14 - I-25070 Bione - Italy
+39 0365 897941

omptea.eu - info@omptea.com

PHOTO GALLERY