OMP S.p.A.
Via XI Febbraio 18
I-25065 Lumezzane - Italy
VAT No: IT 00628500985
Office and delivery service
Via Industriale, 14 - I-25070 Bione - Italy
+39 0365 897941
omptea.eu - info@omptea.com

149.405.6.4

Sifone bottiglia in ottone grezzo per lavelli ad un bacino

DESCRIZIONE DEL PRODOTTO

1. entrata H. 80 × 1"½
2. uscita ø40
3. senza tubo d'uscita
4. senza rosone

Misure	1"½×ø40
Sifonatura	40
Portata	38

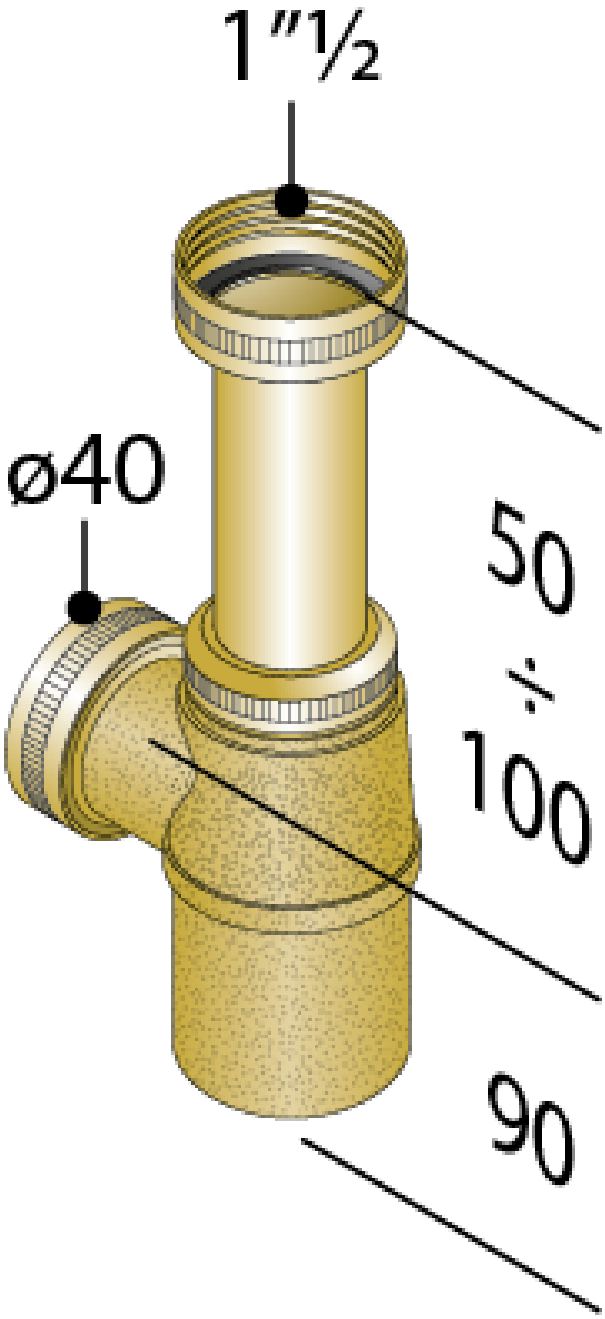

OMP S.p.A.
Via XI Febbraio 18
I-25065 Lumezzane - Italy
VAT No: IT 00628500985

Office and delivery service
Via Industriale, 14 - I-25070 Bione - Italy
+39 0365 897941

omptea.eu - info@omptea.com

PHOTO GALLERY