OMP S.p.A.
Via XI Febbraio 18
I-25065 Lumezzane - Italy
VAT No: IT 00628500985
Office and delivery service
Via Industriale, 14 - I-25070 Bione - Italy
+39 0365 897941
omptea.eu - info@omptea.com

149.505.6.4

Messing blank Flaschensiphon für Einzelspültisch

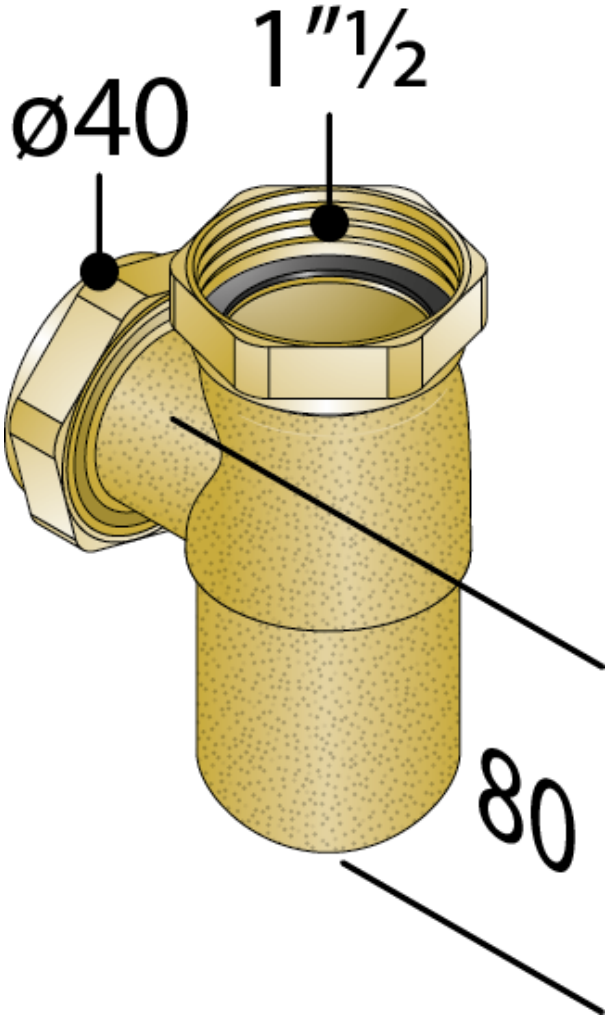

DESCRIZIONE DEL PRODOTTO

1. Eingang 1"½
2. ohne Tauchrohr
3. Ausgang ø40
4. ohne Wandrohr
5. ohne Rosette

Abmessungen	1"½×ø40
Wasserstandshöhe	40
Wasserdurchflussmenge	38

OMP S.p.A.
Via XI Febbraio 18
I-25065 Lumezzane - Italy
VAT No: IT 00628500985

Office and delivery service
Via Industriale, 14 - I-25070 Bione - Italy
+39 0365 897941

omptea.eu - info@omptea.com

PHOTO GALLERY