OMP S.p.A.
Via XI Febbraio 18
I-25065 Lumezzane - Italy
VAT No: IT 00628500985
Office and delivery service
Via Industriale, 14 - I-25070 Bione - Italy
+39 0365 897941
omptea.eu - info@omptea.com

149.505.6.4

Siphon bouteille en laiton brut pour évier 1 bac

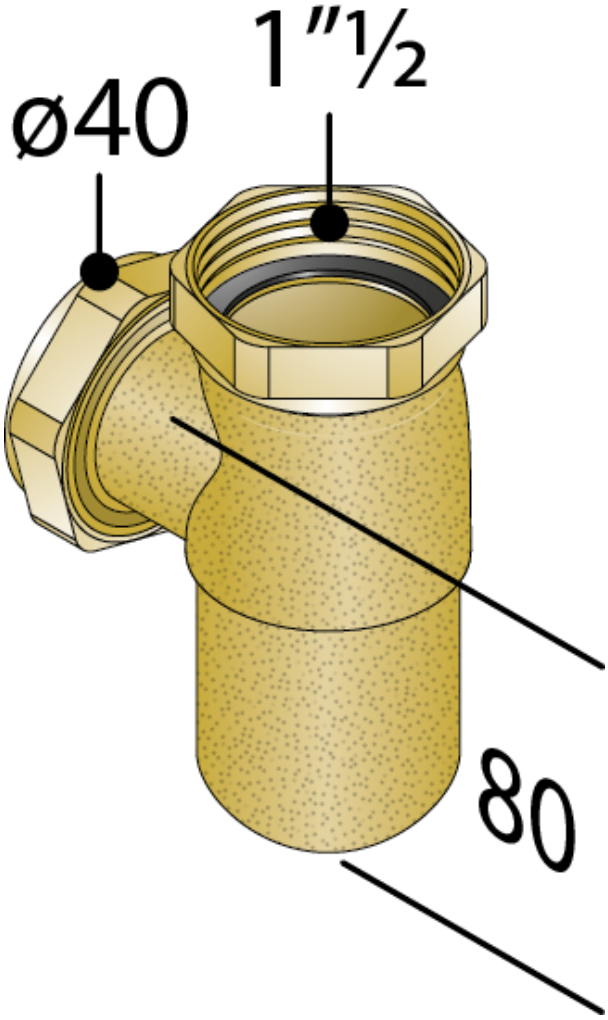

DESCRIZIONE DEL PRODOTTO

1. entrée 1"½
2. sans tube entrée
3. sortie ø40
4. sans tube mural
5. sans rosace

Mesures	1"½×ø40
Garde d'eau	40
Débit	38

OMP S.p.A.
Via XI Febbraio 18
I-25065 Lumezzane - Italy
VAT No: IT 00628500985

Office and delivery service
Via Industriale, 14 - I-25070 Bione - Italy
+39 0365 897941

omptea.eu - info@omptea.com

PHOTO GALLERY