OMP S.p.A.
Via XI Febbraio 18
I-25065 Lumezzane - Italy
VAT No: IT 00628500985
Office and delivery service
Via Industriale, 14 - I-25070 Bione - Italy
+39 0365 897941
omptea.eu - info@omptea.com

149.505.6.4

Sifone bottiglia in ottone grezzo per lavelli ad un bacino

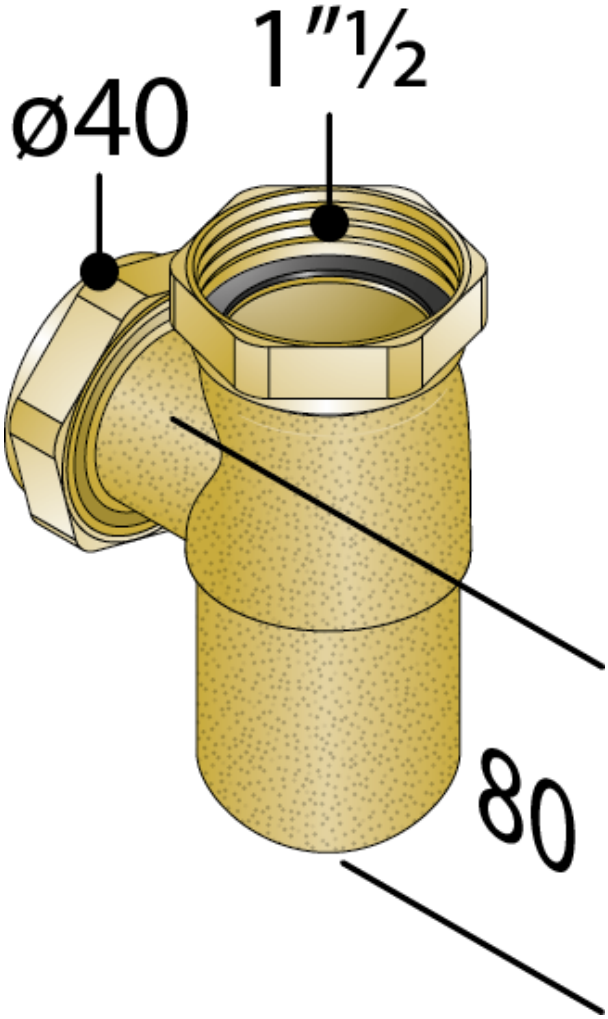

DESCRIZIONE DEL PRODOTTO

1. entrata1"½
2. senza tubo d'entrata
3. uscita ø40
4. senza tubo d'uscita
5. senza rosone

Misure	1"½×ø40
Sifonatura	40
Portata	38

OMP S.p.A.
Via XI Febbraio 18
I-25065 Lumezzane - Italy
VAT No: IT 00628500985

Office and delivery service
Via Industriale, 14 - I-25070 Bione - Italy
+39 0365 897941

omptea.eu - info@omptea.com

PHOTO GALLERY