OMP S.p.A.
Via XI Febbraio 18
I-25065 Lumezzane - Italy
VAT No: IT 00628500985

Office and delivery service
Via Industriale, 14 - I-25070 Bione - Italy
+39 0365 897941

omptea.eu - info@omptea.com

1650.500.5

ABS Raumsparsiphon

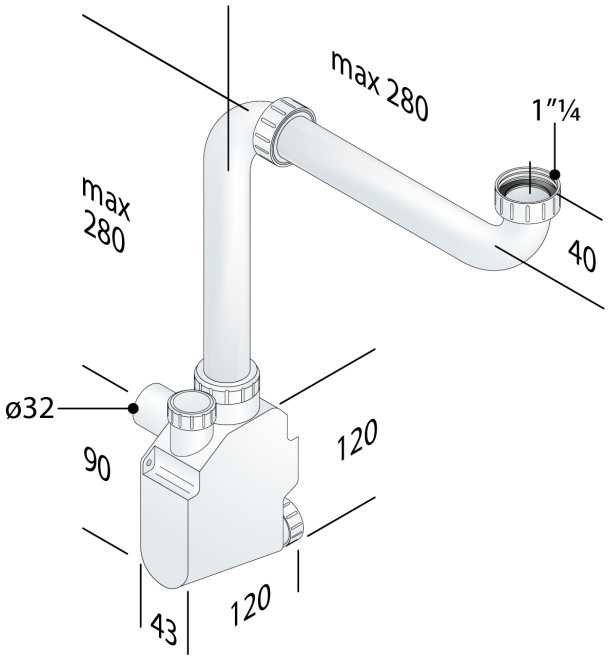

DESCRIZIONE DEL PRODOTTO

1. Tauchrohr 280×280 × 1"¼
2. starr Anschluss
3. ohne Uberlauf-anschluss
4. Ausgang ø32
5. ohne Wandrohr
6. ohne Rosette
7. Inspektionsöffnung
8. Wandbelastung min. 43
9. Einbauhöhe unter Ablaufgarnitur min. 32

- für weitere Informationen...

Abmessungen	1"¼×ø32
Nome	Squid
Wasserdurchflussmenge	36
Wasserstandshöhe	50
Zertification	Nach europäischen Normen produziert EN274

OMP S.p.A.
Via XI Febbraio 18
I-25065 Lumezzane - Italy
VAT No: IT 00628500985

Office and delivery service
Via Industriale, 14 - I-25070 Bione - Italy
+39 0365 897941

omptea.eu - info@omptea.com
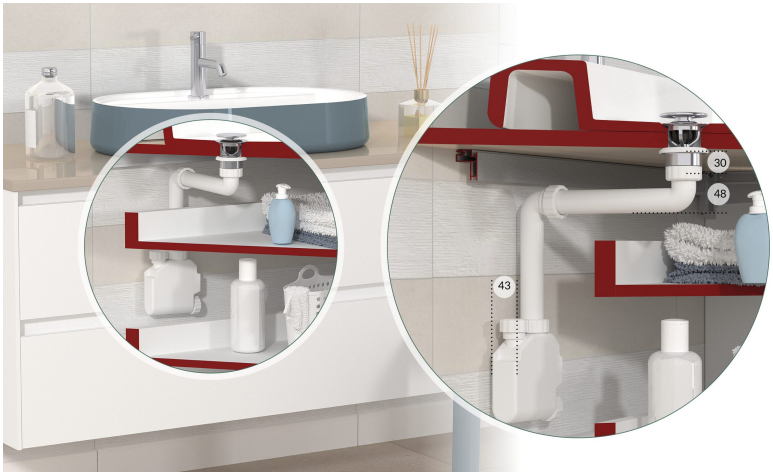
PHOTO GALLERY