OMP S.p.A.
Via XI Febbraio 18
I-25065 Lumezzane - Italy
VAT No: IT 00628500985
Office and delivery service
Via Industriale, 14 - I-25070 Bione - Italy
+39 0365 897941
omptea.eu - info@omptea.com

1650.500.5

Siphon gain de place en ABS

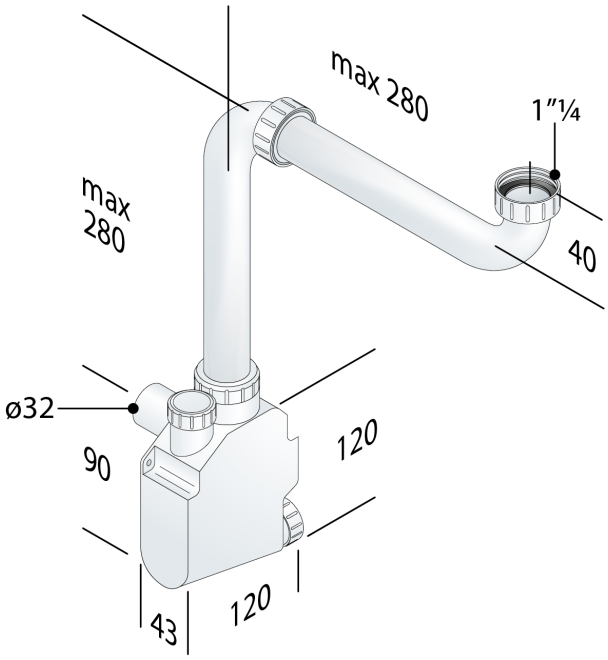

DESCRIZIONE DEL PRODOTTO

1. entrée 280×280 × 1"¼
2. connexion rigide
3. sans connexion au trop plein
4. sortie ø32
5. sans tube mural
6. sans rosace
7. avec bouchon de inspection
8. encombrement mural minimum 43
9. encombrement sous les bonde minimum 32

- pour plus d'informations...

Mesures	1"¼×ø32
Nome	Squid
Débit	36
Garde d'eau	50
Certifications	Produit conforme aux normes européennes EN274

OMP S.p.A.
Via XI Febbraio 18
I-25065 Lumezzane - Italy
VAT No: IT 00628500985

Office and delivery service
Via Industriale, 14 - I-25070 Bione - Italy
+39 0365 897941

omptea.eu - info@omptea.com
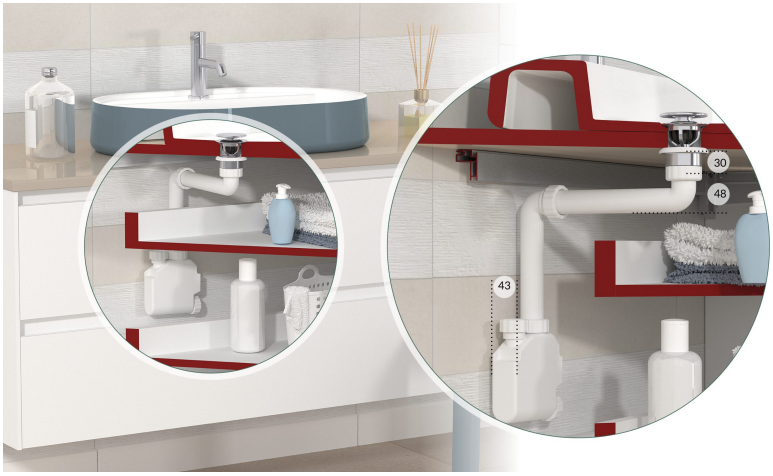
PHOTO GALLERY