OMP S.p.A.
Via XI Febbraio 18
I-25065 Lumezzane - Italy
VAT No: IT 00628500985
Office and delivery service
Via Industriale, 14 - I-25070 Bione - Italy
+39 0365 897941
omptea.eu - info@omptea.com

1650.503.5

Sifón ahorrador de espacio en ABS

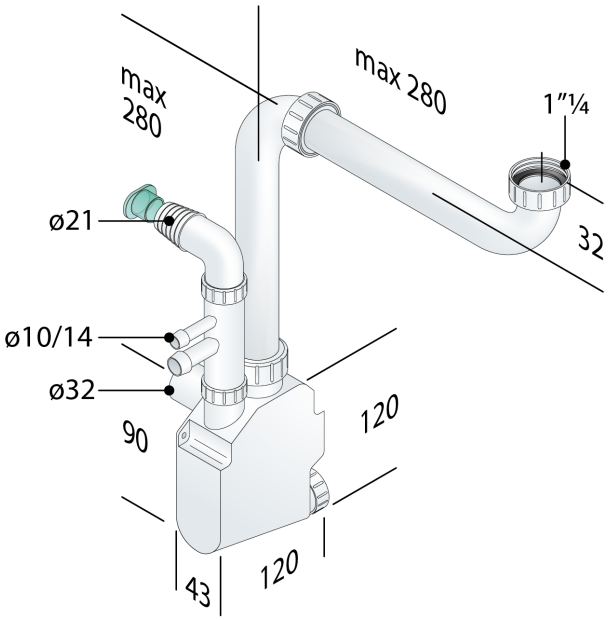

DESCRIZIONE DEL PRODOTTO

1. entrada 280×280 × 1"¼
2. conexión rígido
3. sin conexión al rebosadero
4. con toma para climatización y secadora 1"×ø10/14
5. con toma para lavadora 1"×ø21
6. salida ø32
7. sin tubo de pared
8. sin plafón embellecedor
9. tapón de inspección
10. espacio mínimo contra pared 43
11. espacio mínimo bajo desagüe 32

- para más información...

Medidas	1"¼×ø32
Nome	Squid
Flujo de agua	36
Cierre hidráulico	50
Certificaciones	Producto conforme a las normas europeas EN274

OMP S.p.A.
Via XI Febbraio 18
I-25065 Lumezzane - Italy
VAT No: IT 00628500985

Office and delivery service
Via Industriale, 14 - I-25070 Bione - Italy
+39 0365 897941

omptea.eu - info@omptea.com
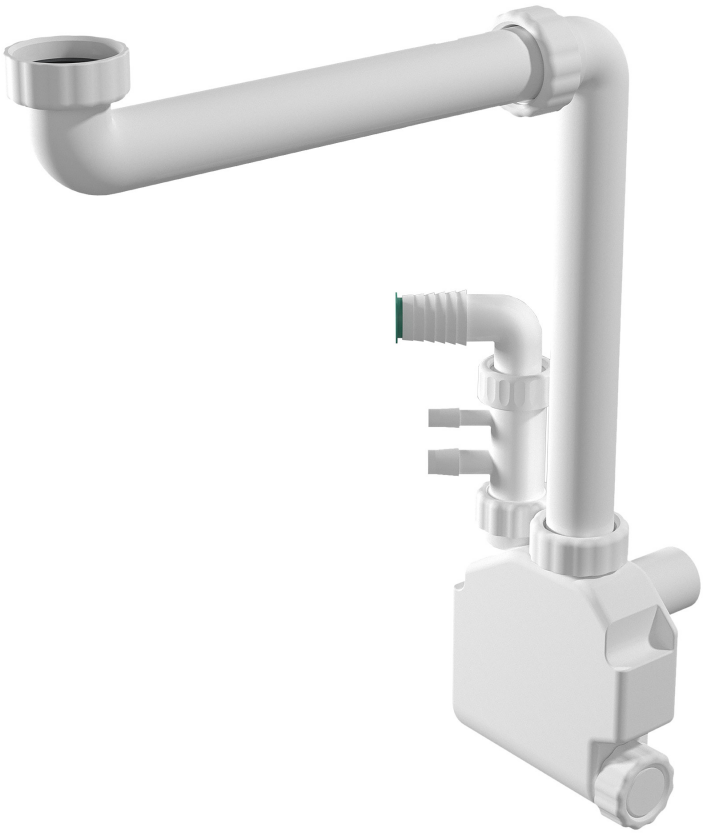
PHOTO GALLERY