OMP S.p.A.
Via XI Febbraio 18
I-25065 Lumezzane - Italy
VAT No: IT 00628500985
Office and delivery service
Via Industriale, 14 - I-25070 Bione - Italy
+39 0365 897941
omptea.eu - info@omptea.com

1650.503.5

Siphon gain de place en ABS

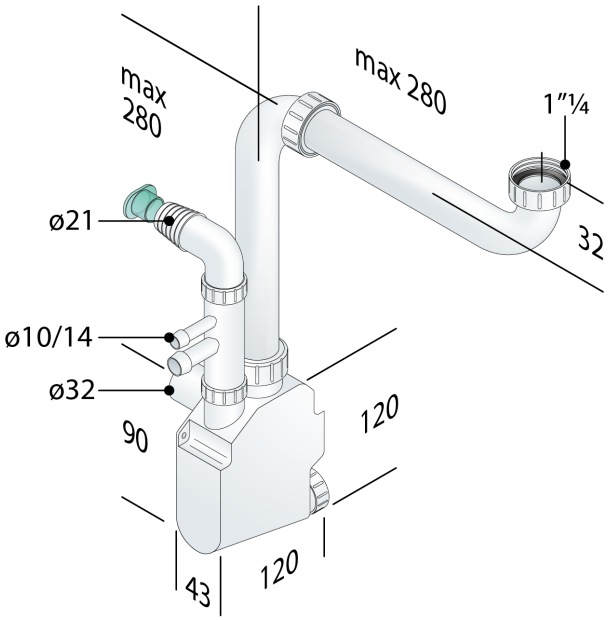

DESCRIZIONE DEL PRODOTTO

1. entrée 280×280 × 1"¼
2. connexion rigide
3. sans connexion au trop plein
4. avec prise pour climatisation et sèche-linge 1"×ø10/14
5. avec prise pour machine à laver 1"×ø21
6. sortie ø32
7. sans tube mural
8. sans rosace
9. avec bouchon de inspection
10. encombrement mural minimum 43
11. encombrement sous les bonde minimum 32

- pour plus d'informations...

Mesures	1"¼×ø32
Nome	Squid
Débit	36
Garde d'eau	50
Certifications	Produit conforme aux normes européennes EN274

OMP S.p.A.
Via XI Febbraio 18
I-25065 Lumezzane - Italy
VAT No: IT 00628500985

Office and delivery service
Via Industriale, 14 - I-25070 Bione - Italy
+39 0365 897941

omptea.eu - info@omptea.com
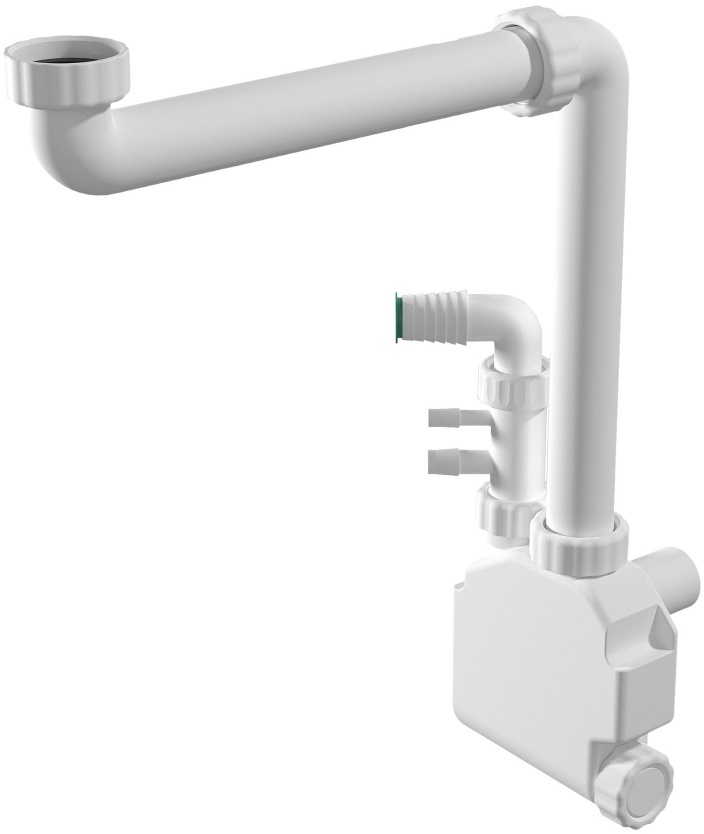
PHOTO GALLERY