OMP S.p.A.
Via XI Febbraio 18
I-25065 Lumezzane - Italy
VAT No: IT 00628500985
**Office and delivery service**
Via Industriale, 14 - I-25070 Bione - Italy
+39 0365 897941
omptea.eu - info@omptea.com

# 1652.500.5

## ABS Raumsparsiphon für Doppelwaschbecken

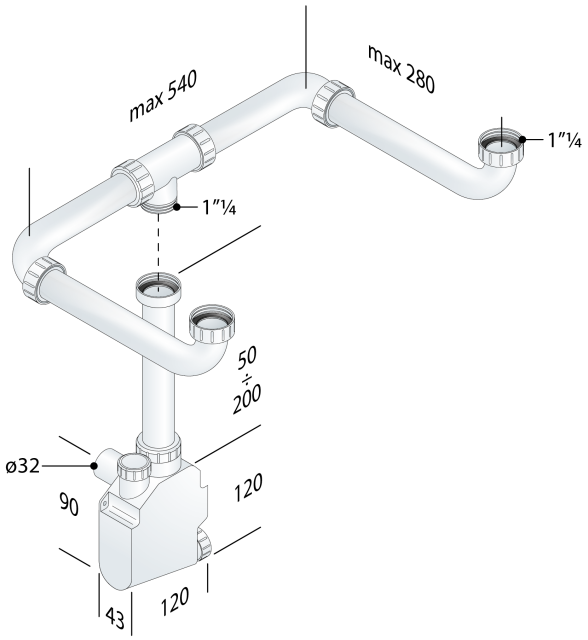


### DESCRIZIONE DEL PRODOTTO

1. Anschluss 540×280
2. starr Anschluss
3. Tauchrohr H. 200 × 1"¼
4. ohne Uberlauf-anschluss
5. Ausgang ø32
6. ohne Wandrohr
7. ohne Rosette
8. Inspektionsöffnung
9. Wandbelastung min. 43
10. Einbauhöhe unter Ablaufgarnitur min. 32

- für weitere Informationen...

| | |
|---|---|
| **Abmessungen** | 1"¼×ø32 |
| **Nome** | Squid |
| **Wasserdurchflussmenge** | 33 |
| **Wasserstandshöhe** | 50 |

OMP S.p.A.
Via XI Febbraio 18
I-25065 Lumezzane - Italy
VAT No: IT 00628500985

**Office and delivery service**
Via Industriale, 14 - I-25070 Bione - Italy
+39 0365 897941

omptea.eu - info@omptea.com
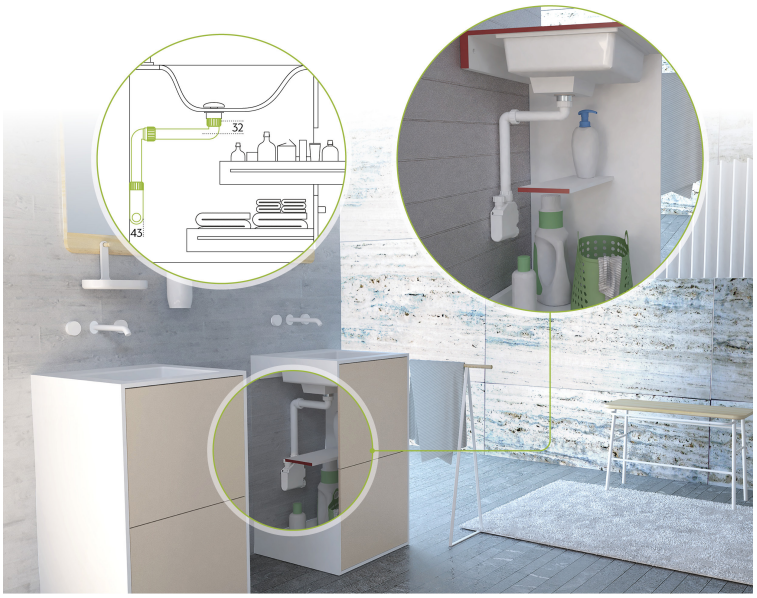
## PHOTO GALLERY