OMP S.p.A.
Via XI Febbraio 18
I-25065 Lumezzane - Italy
VAT No: IT 00628500985
Office and delivery service
Via Industriale, 14 - I-25070 Bione - Italy
+39 0365 897941
omptea.eu - info@omptea.com

1652.500.5

Sifón ahorrador de espacio en ABS para lavabo 2 senos

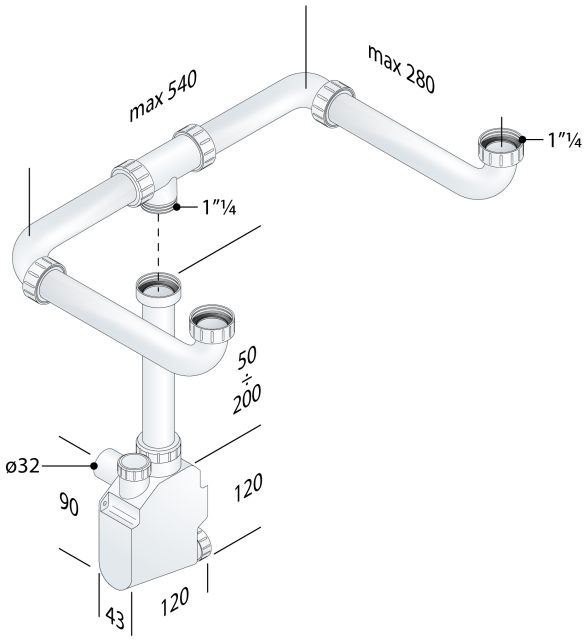

DESCRIZIONE DEL PRODOTTO

1. conexión 540×280
2. conexión rígido
3. entrada H. 200 × 1"¼
4. sin conexión al rebosadero
5. salida ø32
6. sin tubo de pared
7. sin plafón embellecedor
8. tapón de inspección
9. espacio mínimo contra pared 43
10. espacio mínimo bajo desagüe 32

- para más información...

Medidas	1"¼×ø32
Nome	Squid
Flujo de agua	33
Cierre hidráulico	50

OMP S.p.A.
Via XI Febbraio 18
I-25065 Lumezzane - Italy
VAT No: IT 00628500985

Office and delivery service
Via Industriale, 14 - I-25070 Bione - Italy
+39 0365 897941

omptea.eu - info@omptea.com
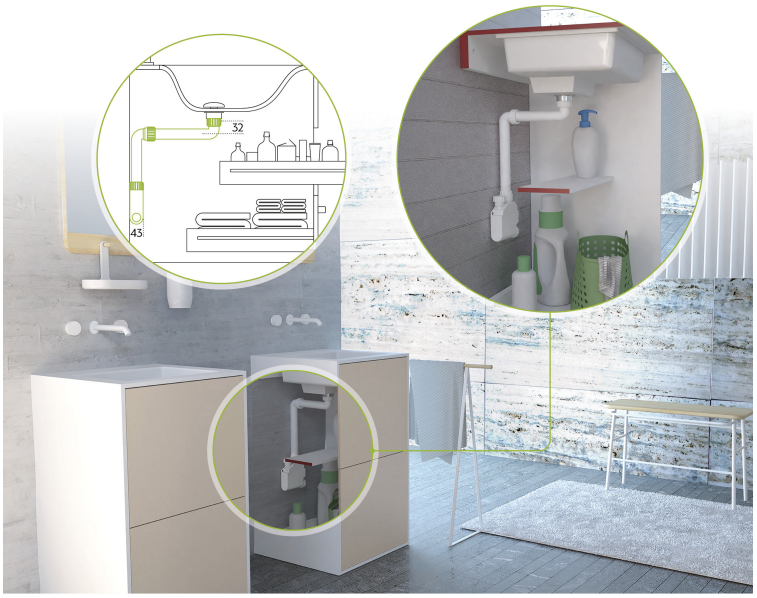
PHOTO GALLERY