OMP S.p.A.
Via XI Febbraio 18
I-25065 Lumezzane - Italy
VAT No: IT 00628500985
Office and delivery service
Via Industriale, 14 - I-25070 Bione - Italy
+39 0365 897941
omptea.eu - info@omptea.com

1657.500.5

ABS Raumsparsiphon

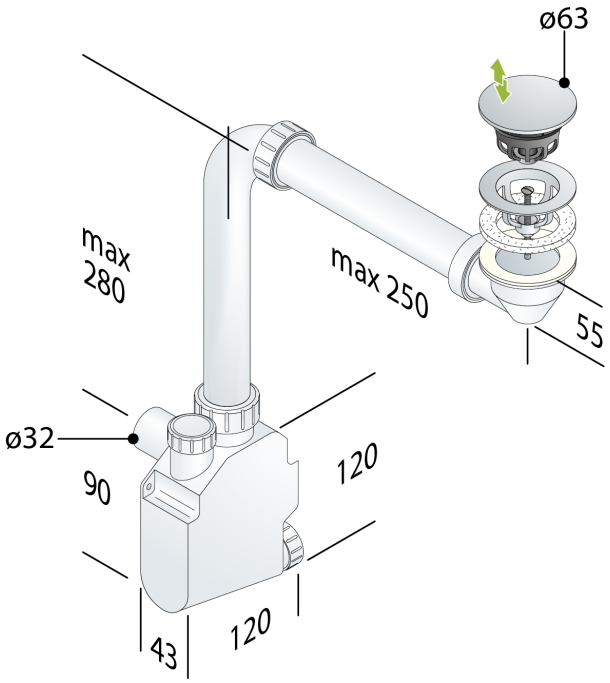

DESCRIZIONE DEL PRODOTTO

1. mit Ablaufgarnitur “Tea” 7532.316.5 (Klicker-Stopfen ø63, Ms-ver. Ablaufventil H. 40, Gegenmutter H. 55 ABS, Schraube L. 35 und 60)
2. Tauchrohr 280×250 × 1”¼
3. starr Anschluss
4. ohne Uberlauf-anschluss
5. Ausgang ø32
6. ohne Wandrohr
7. ohne Rosette
8. Inspektionsöffnung
9. Wandbelastung min. 43
10. Einbauhöhe unter Ablaufgarnitur gesamt 55

- für weitere Informationen...

Nome	Squid
Abmessungen	ø63×ø32
Wasserstandshöhe	50
Wasserdurchflussmenge	29

OMP S.p.A.
Via XI Febbraio 18
I-25065 Lumezzane - Italy
VAT No: IT 00628500985

Office and delivery service
Via Industriale, 14 - I-25070 Bione - Italy
+39 0365 897941

omptea.eu - info@omptea.com

PHOTO GALLERY