OMP S.p.A.
Via XI Febbraio 18
I-25065 Lumezzane - Italy
VAT No: IT 00628500985
Office and delivery service
Via Industriale, 14 - I-25070 Bione - Italy
+39 0365 897941
omptea.eu - info@omptea.com

1657.500.5

Sifone salva-spazio in ABS per lavabo

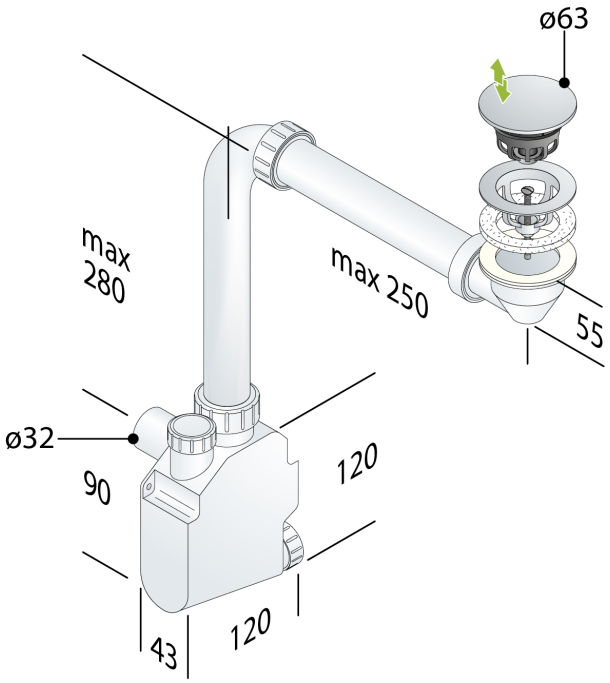

DESCRIZIONE DEL PRODOTTO

1. con piletta “Tea” 7532.316.5 (tappo ø63 clicker, piletta H. 40 ottone, controdado H. 55 in ABS, vite L. 60 e 35)
2. entrata 280×250 × 1”¼
3. connessione rigida
4. senza collegamento al troppo pieno
5. uscita ø32
6. senza tubo d’uscita
7. senza rosone
8. ispezionabile
9. ingombro a parete minimo 43
10. ingombro sotto-piletta totale 55

- per maggiori informazioni...

Nome	Squid
Misure	ø63×ø32
Sifonatura	50
Portata	29

OMP S.p.A.
Via XI Febbraio 18
I-25065 Lumezzane - Italy
VAT No: IT 00628500985

Office and delivery service
Via Industriale, 14 - I-25070 Bione - Italy
+39 0365 897941

omptea.eu - info@omptea.com

PHOTO GALLERY