OMP S.p.A.
Via XI Febbraio 18
I-25065 Lumezzane - Italy
VAT No: IT 00628500985
Office and delivery service
Via Industriale, 14 - I-25070 Bione - Italy
+39 0365 897941
omptea.eu - info@omptea.com

1657.506.5

ABS Raumsparsiphon

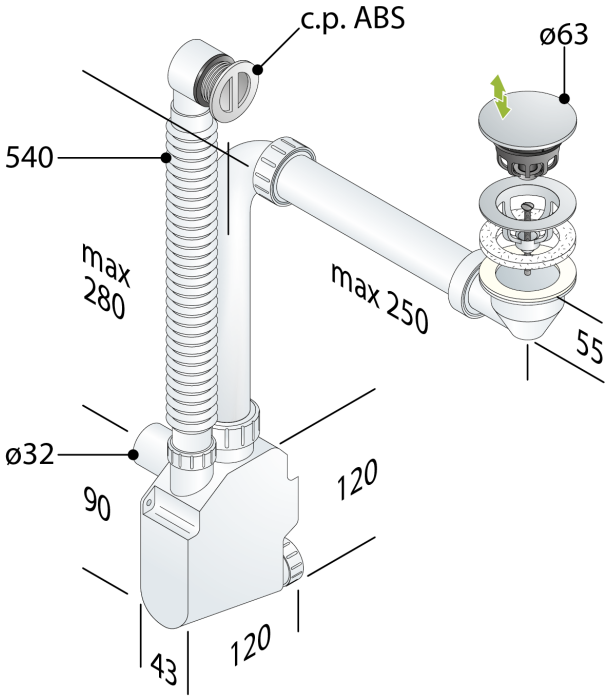

DESCRIZIONE DEL PRODOTTO

1. mit Ablaufgarnitur “Tea” 7532.316.5 (Klicker-Stopfen ø63, Ms-ver. Ablaufventil H. 40, Gegenmutter H. 55 ABS, Schraube L. 35 und 60)
2. Tauchrohr 280×250 × 1”¼
3. starr Anschluss
4. mit flexiblen Uberlauf-anschluss L. max 540
5. ABS verchromt Gitter für Löcher ø30
6. Ausgang ø32
7. ohne Wandrohr
8. ohne Rosette
9. Inspektionsöffnung
10. Wandbelastung min. 43
11. Einbauhöhe unter Ablaufgarnitur gesamt 55

- für weitere Informationen...

Abmessungen	ø63×ø32
Nome	Squid
Wasserdurchflussmenge	29
Wasserstandshöhe	50
Überlauf Wasserdurchflussmenge	15

OMP S.p.A.
Via XI Febbraio 18
I-25065 Lumezzane - Italy
VAT No: IT 00628500985

Office and delivery service
Via Industriale, 14 - I-25070 Bione - Italy
+39 0365 897941

omptea.eu - info@omptea.com

PHOTO GALLERY