OMP S.p.A.
Via XI Febbraio 18
I-25065 Lumezzane - Italy
VAT No: IT 00628500985
Office and delivery service
Via Industriale, 14 - I-25070 Bione - Italy
+39 0365 897941
omptea.eu - info@omptea.com

1657.506.5

Sifone salva-spazio in ABS per lavabo

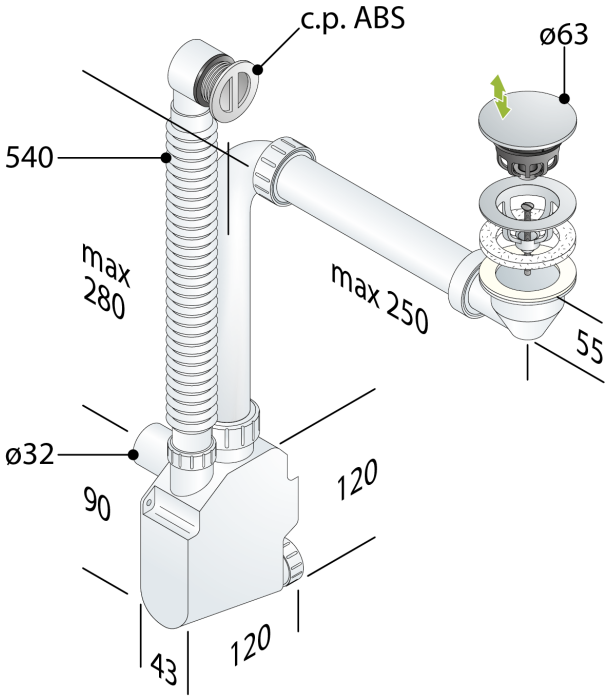

DESCRIZIONE DEL PRODOTTO

1. con piletta “Tea” 7532.316.5 (tappo ø63 clicker, piletta H. 40 ottone, controdado H. 55 in ABS, vite L. 60 e 35)
2. entrata 280×250 × 1”¼
3. connessione rigida
4. con collegamento al troppo pieno flessibile L. max 540
5. griglia t.p. in ABS cromato per fori ø30
6. uscita ø32
7. senza tubo d’uscita
8. senza rosone
9. ispezionabile
10. ingombro a parete minimo 43
11. ingombro sotto-piletta totale 55

- per maggiori informazioni...

Nome	Squid
Misure	ø63×ø32
Sifonatura	50
Portata	29
Portata del tropo pieno	15

OMP S.p.A.
Via XI Febbraio 18
I-25065 Lumezzane - Italy
VAT No: IT 00628500985

Office and delivery service
Via Industriale, 14 - I-25070 Bione - Italy
+39 0365 897941

omptea.eu - info@omptea.com

PHOTO GALLERY