OMP S.p.A.
Via XI Febbraio 18
I-25065 Lumezzane - Italy
VAT No: IT 00628500985
Office and delivery service
Via Industriale, 14 - I-25070 Bione - Italy
+39 0365 897941
omptea.eu - info@omptea.com

19.200.6

Messing verchromt Flaschensiphon für Einzelspültisch

DESCRIZIONE DEL PRODOTTO

1. Tauchrohr H. 75 × 1”½
2. Ausgang ø40
3. ohne Wandrohr
4. ohne Rosette

Abmessungen	1”½×ø40
Wasserstandshöhe	50
Wasserdurchflussmenge	58
Zertification	Nach europäischen Normen produziert EN274

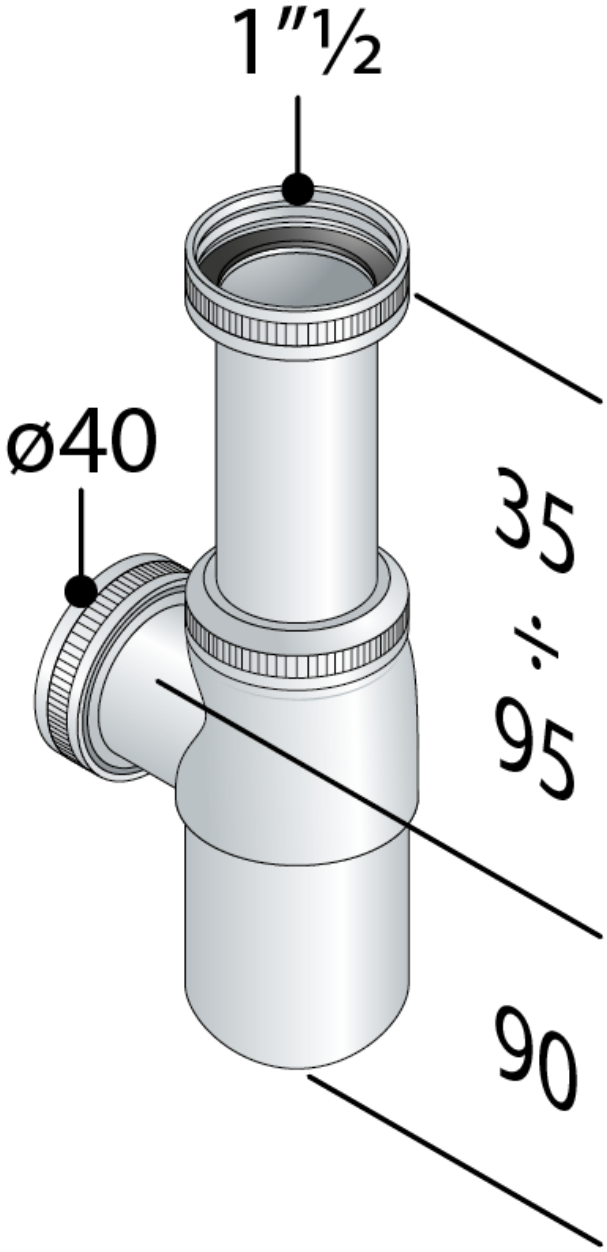

OMP S.p.A.
Via XI Febbraio 18
I-25065 Lumezzane - Italy
VAT No: IT 00628500985

Office and delivery service
Via Industriale, 14 - I-25070 Bione - Italy
+39 0365 897941

omptea.eu - info@omptea.com