OMP S.p.A.
Via XI Febbraio 18
I-25065 Lumezzane - Italy
VAT No: IT 00628500985

Office and delivery service
Via Industriale, 14 - I-25070 Bione - Italy
+39 0365 897941

omptea.eu - info@omptea.com

19.422.6

Messing verchromt Flaschensiphon für Einzelspültisch

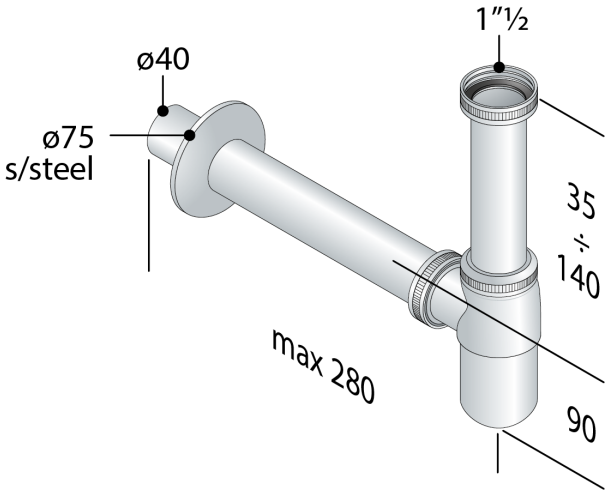

DESCRIZIONE DEL PRODOTTO

1. Tauchrohr H. 120 × 1"½
2. Wandrohr L. 250 × ø40
3. Edelstahl Rosette ø75

Abmessungen	1"½×ø40
Wasserstandshöhe	50
Wasserdurchflussmenge	58
Zertification	Nach europäischen Normen produziert EN274

OMP S.p.A.
Via XI Febbraio 18
I-25065 Lumezzane - Italy
VAT No: IT 00628500985

Office and delivery service
Via Industriale, 14 - I-25070 Bione - Italy
+39 0365 897941

omptea.eu - info@omptea.com