OMP S.p.A.
Via XI Febbraio 18
I-25065 Lumezzane - Italy
VAT No: IT 00628500985
Office and delivery service
Via Industriale, 14 - I-25070 Bione - Italy
+39 0365 897941
omptea.eu - info@omptea.com

19.426.6

Siphon bouteille en laiton chromé pour évier 1 bac

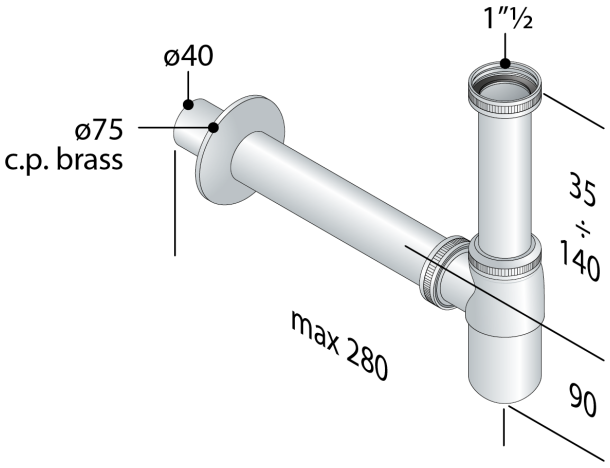

DESCRIZIONE DEL PRODOTTO

1. entrée H. 120 × 1"½
2. sortie L. 250 × ø40
3. rosace laiton ø75

Mesures	1"½×ø40
Garde d'eau	50
Débit	58
Certifications	Produit conforme aux normes européennes EN274

OMP S.p.A.
Via XI Febbraio 18
I-25065 Lumezzane - Italy
VAT No: IT 00628500985

Office and delivery service
Via Industriale, 14 - I-25070 Bione - Italy
+39 0365 897941

omptea.eu - info@omptea.com