OMP S.p.A.
Via XI Febbraio 18
I-25065 Lumezzane - Italy
VAT No: IT 00628500985
Office and delivery service
Via Industriale, 14 - I-25070 Bione - Italy
+39 0365 897941
omptea.eu - info@omptea.com

19.426.6

Sifone bottiglia in ottone cromato per lavelli ad un bacino

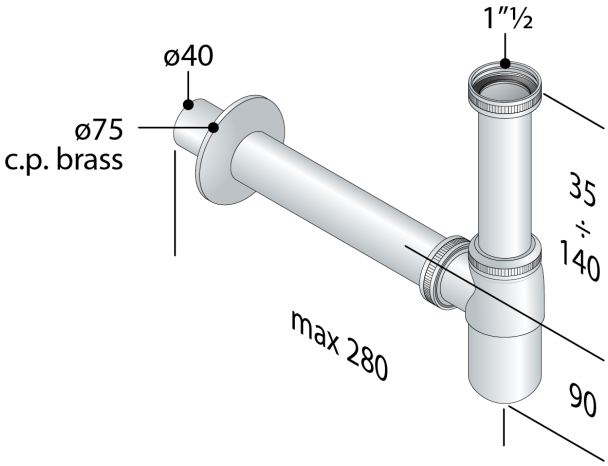

DESCRIZIONE DEL PRODOTTO

1. entrata H. 120 × 1"½
2. uscita L. 250 × ø40
3. rosone ottone ø75

Misure	1"½×ø40
Sifonatura	50
Portata	58
Certificazioni	Prodotto conforme alla norma europea EN274

OMP S.p.A.
Via XI Febbraio 18
I-25065 Lumezzane - Italy
VAT No: IT 00628500985

Office and delivery service
Via Industriale, 14 - I-25070 Bione - Italy
+39 0365 897941

omptea.eu - info@omptea.com