OMP S.p.A.
Via XI Febbraio 18
I-25065 Lumezzane - Italy
VAT No: IT 00628500985

Office and delivery service
Via Industriale, 14 - I-25070 Bione - Italy
+39 0365 897941

omptea.eu - info@omptea.com

19.452.5

Siphon bouteille en laiton chromé

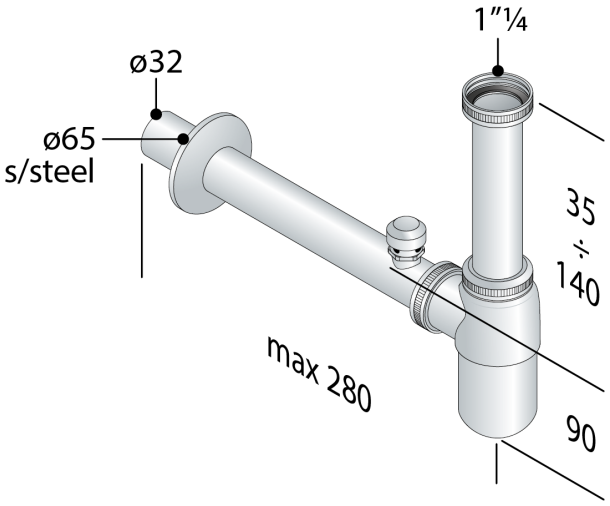

DESCRIZIONE DEL PRODOTTO

1. entrée H. 120 × 1"¼
2. sortie L. 250 × ø32
3. avec soupape anti-vide
4. rosace inox ø75

Certifications	Produit conforme aux normes européennes EN274
Mesures	1"¼×ø32
Débit	46
Garde d'eau	50

OMP S.p.A.
Via XI Febbraio 18
I-25065 Lumezzane - Italy
VAT No: IT 00628500985

Office and delivery service
Via Industriale, 14 - I-25070 Bione - Italy
+39 0365 897941

omptea.eu - info@omptea.com