OMP S.p.A.
Via XI Febbraio 18
I-25065 Lumezzane - Italy
VAT No: IT 00628500985
Office and delivery service
Via Industriale, 14 - I-25070 Bione - Italy
+39 0365 897941
omptea.eu - info@omptea.com

1950.500.5

PP Raumsparsiphon

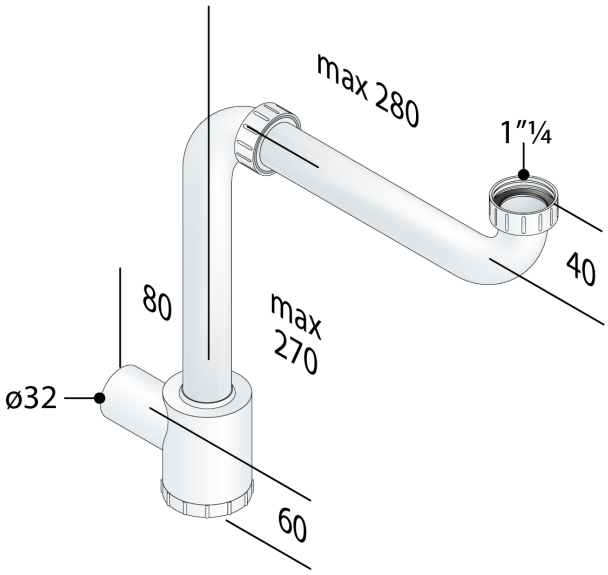

DESCRIZIONE DEL PRODOTTO

1. Tauchrohr 280×280 × 1"¼
2. starr Anschluss
3. Ausgang ø32
4. ohne Wandrohr
5. ohne Fixierungshalter
6. ohne Rosette

Zertification	Nach europäischen Normen produziert EN274
Abmessungen	1"¼×ø32
Nome	Chrono
Wasserdurchflussmenge	40
Wasserstandshöhe	50

OMP S.p.A.
Via XI Febbraio 18
I-25065 Lumezzane - Italy
VAT No: IT 00628500985

Office and delivery service
Via Industriale, 14 - I-25070 Bione - Italy
+39 0365 897941

omptea.eu - info@omptea.com

PHOTO GALLERY