OMP S.p.A.
Via XI Febbraio 18
I-25065 Lumezzane - Italy
VAT No: IT 00628500985

Office and delivery service
Via Industriale, 14 - I-25070 Bione - Italy
+39 0365 897941

omptea.eu - info@omptea.com

1950.511.5

Sifone salva-spazio in PP

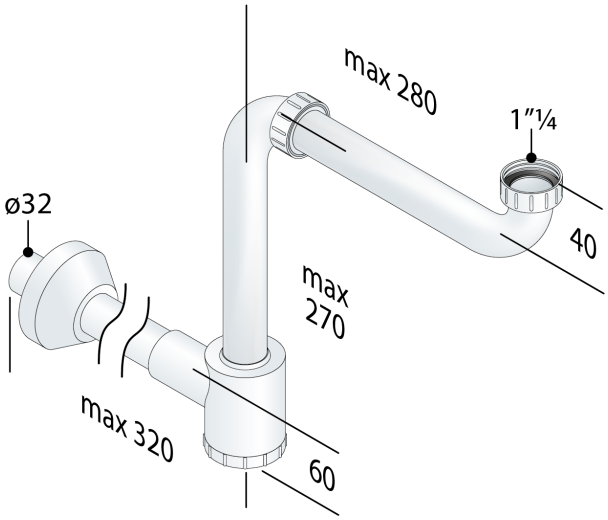

DESCRIZIONE DEL PRODOTTO

1. entrata 280×280 × 1"¼
2. connessione rigida
3. uscita L. 250 × ø32
4. rosone PP ø78

Nome	Chrono
Misure	1"¼×ø32
Sifonatura	50
Portata	40
Certificazioni	Prodotto conforme alla norma europea EN274

OMP S.p.A.
Via XI Febbraio 18
I-25065 Lumezzane - Italy
VAT No: IT 00628500985

Office and delivery service
Via Industriale, 14 - I-25070 Bione - Italy
+39 0365 897941

omptea.eu - info@omptea.com