OMP S.p.A.
Via XI Febbraio 18
I-25065 Lumezzane - Italy
VAT No: IT 00628500985

Office and delivery service
Via Industriale, 14 - I-25070 Bione - Italy
+39 0365 897941

omptea.eu - info@omptea.com

1950.608.5

Siphon gain de place en PP

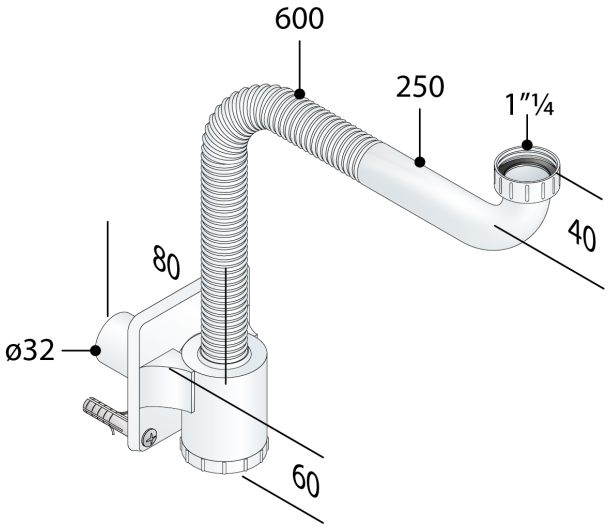

DESCRIZIONE DEL PRODOTTO

1. entrée 600+250 × 1"¼
2. connexion flexible
3. sortie ø32
4. sans tube murale
5. avec support mural
6. sans rosace

Certifications	Produit conforme aux normes européennes EN274
Mesures	1"¼×ø32
Nome	Chrono
Débit	40
Garde d'eau	50

OMP S.p.A.
Via XI Febbraio 18
I-25065 Lumezzane - Italy
VAT No: IT 00628500985

Office and delivery service
Via Industriale, 14 - I-25070 Bione - Italy
+39 0365 897941

omptea.eu - info@omptea.com