OMP S.p.A.
Via XI Febbraio 18
I-25065 Lumezzane - Italy
VAT No: IT 00628500985
Office and delivery service
Via Industriale, 14 - I-25070 Bione - Italy
+39 0365 897941
omptea.eu - info@omptea.com

20.441.5

Siphon bouteille en laiton chromé

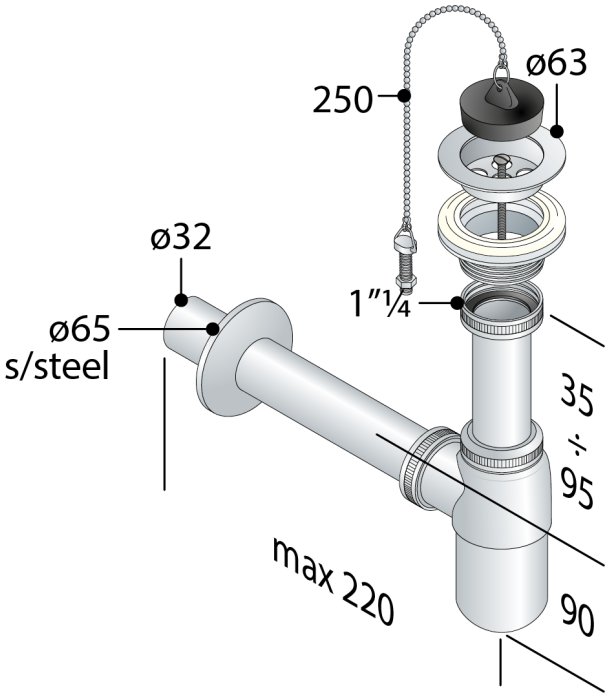

DESCRIZIONE DEL PRODOTTO

1. avec bonde à bouchon ø63
2. bouchon avec chaînette perlée et borne
3. entrée H. 75
4. sortie L. 190 × ø32
5. rosace inox ø65

Certifications	Produit conforme aux normes européennes EN274
Mesures	ø63×ø32
Débit	36
Garde d'eau	50

OMP S.p.A.
Via XI Febbraio 18
I-25065 Lumezzane - Italy
VAT No: IT 00628500985

Office and delivery service
Via Industriale, 14 - I-25070 Bione - Italy
+39 0365 897941

omptea.eu - info@omptea.com