OMP S.p.A.
Via XI Febbraio 18
I-25065 Lumezzane - Italy
VAT No: IT 00628500985

Office and delivery service
Via Industriale, 14 - I-25070 Bione - Italy
+39 0365 897941

omptea.eu - info@omptea.com

20.710.5

Sifón botella en latón cromado

DESCRIZIONE DEL PRODOTTO

1. con válvula universal ø63
2. tapón con triangulo
3. entrada H. 75
4. salida ø32
5. sin tubo de pared
6. sin plafón embellecedor

Certificaciones	Producto conforme a las normas europeas EN274
Medidas	ø63×ø32
Flujo de agua	36
Cierre hidráulico	50

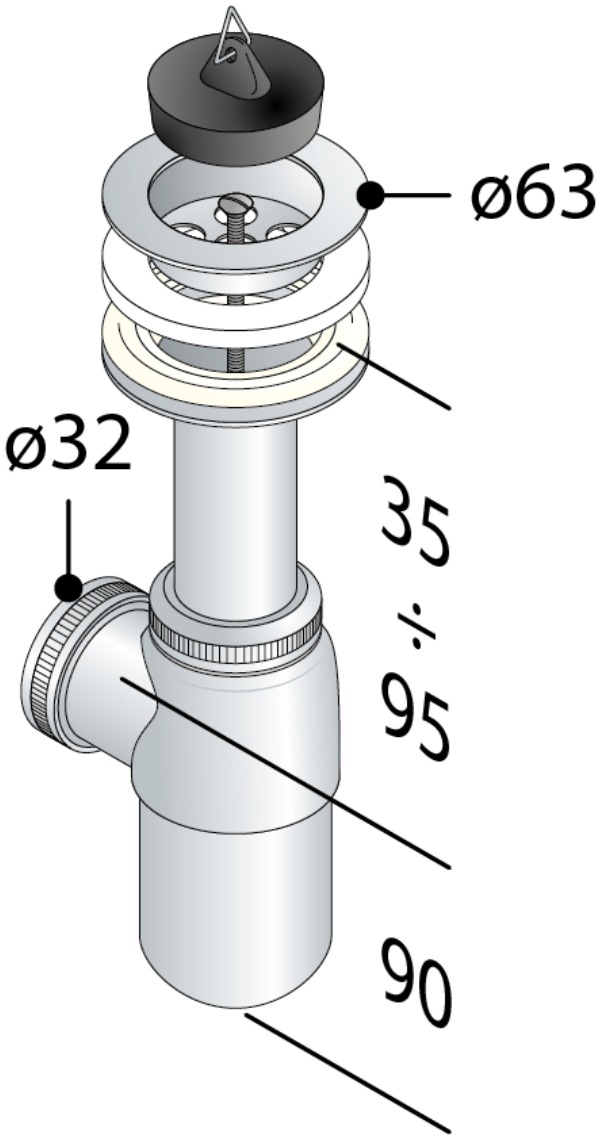

OMP S.p.A.
Via XI Febbraio 18
I-25065 Lumezzane - Italy
VAT No: IT 00628500985

Office and delivery service
Via Industriale, 14 - I-25070 Bione - Italy
+39 0365 897941

omptea.eu - info@omptea.com