OMP S.p.A.
Via XI Febbraio 18
I-25065 Lumezzane - Italy
VAT No: IT 00628500985

Office and delivery service
Via Industriale, 14 - I-25070 Bione - Italy
+39 0365 897941

omptea.eu - info@omptea.com

20.741.5

Messing verchromt Flaschensiphon

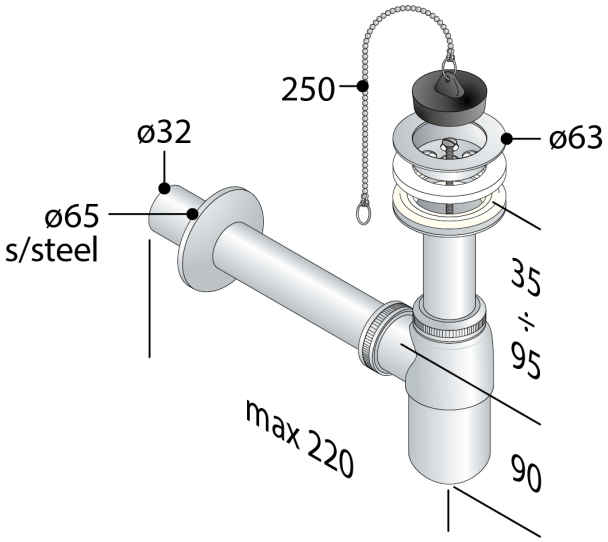

DESCRIZIONE DEL PRODOTTO

1. mit Simplexventil ø63
2. Stopfen mit Kugelkette und Ring
3. Tauchrohr H. 75
4. Wandrohr L. 190 × ø32
5. Edelstahl Rosette ø65

Zertification	Nach europäischen Normen produziert EN274
Abmessungen	ø63×ø32
Wasserdurchflussmenge	36
Wasserstandshöhe	50

OMP S.p.A.
Via XI Febbraio 18
I-25065 Lumezzane - Italy
VAT No: IT 00628500985

Office and delivery service
Via Industriale, 14 - I-25070 Bione - Italy
+39 0365 897941

omptea.eu - info@omptea.com