OMP S.p.A.
Via XI Febbraio 18
I-25065 Lumezzane - Italy
VAT No: IT 00628500985
Office and delivery service
Via Industriale, 14 - I-25070 Bione - Italy
+39 0365 897941
omptea.eu - info@omptea.com

20.741.5

Sifón botella en latón cromado

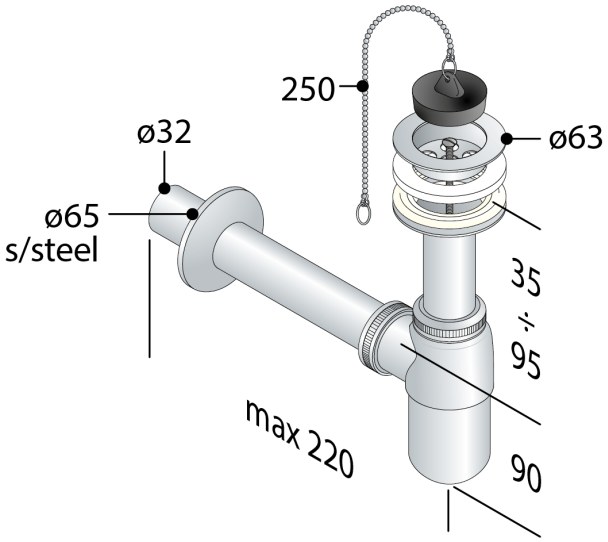

DESCRIZIONE DEL PRODOTTO

1. con válvula universal ø63
2. tapón con cadena de bolas y anilla
3. entrada H. 75
4. salida L. 190 × ø32
5. plafón embellecedor acero ø65

Certificaciones	Producto conforme a las normas europeas EN274
Medidas	ø63×ø32
Flujo de agua	36
Cierre hidráulico	50

OMP S.p.A.
Via XI Febbraio 18
I-25065 Lumezzane - Italy
VAT No: IT 00628500985

Office and delivery service
Via Industriale, 14 - I-25070 Bione - Italy
+39 0365 897941

omptea.eu - info@omptea.com