OMP S.p.A.
Via XI Febbraio 18
I-25065 Lumezzane - Italy
VAT No: IT 00628500985
**Office and delivery service**
Via Industriale, 14 - I-25070 Bione - Italy
+39 0365 897941
omptea.eu - info@omptea.com

# 20.918.5

## Sifone bottiglia in ottone cromato

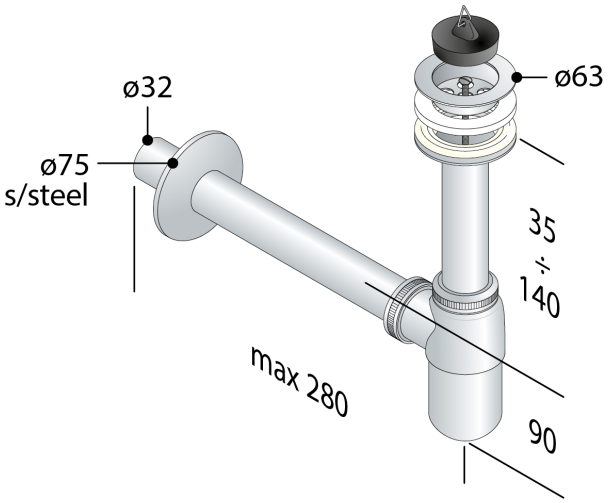


### DESCRIZIONE DEL PRODOTTO

1. con piletta universale ø63
2. tappo con triangolo
3. entrata H. 120
4. uscita L. 190 × ø32
5. rosone inox ø65

| | |
|---|---|
| **Misure** | ø63×ø32 |
| **Sifonatura** | 50 |
| **Portata** | 36 |
| **Certificazioni** | Prodotto conforme alla norma europea EN274 |

OMP S.p.A.
Via XI Febbraio 18
I-25065 Lumezzane - Italy
VAT No: IT 00628500985

**Office and delivery service**
Via Industriale, 14 - I-25070 Bione - Italy
+39 0365 897941

omptea.eu - info@omptea.com

## PHOTO GALLERY