OMP S.p.A.
Via XI Febbraio 18
I-25065 Lumezzane - Italy
VAT No: IT 00628500985

Office and delivery service
Via Industriale, 14 - I-25070 Bione - Italy
+39 0365 897941

omptea.eu - info@omptea.com

2011.454.6

Siphon en PP pour évier 1 bac

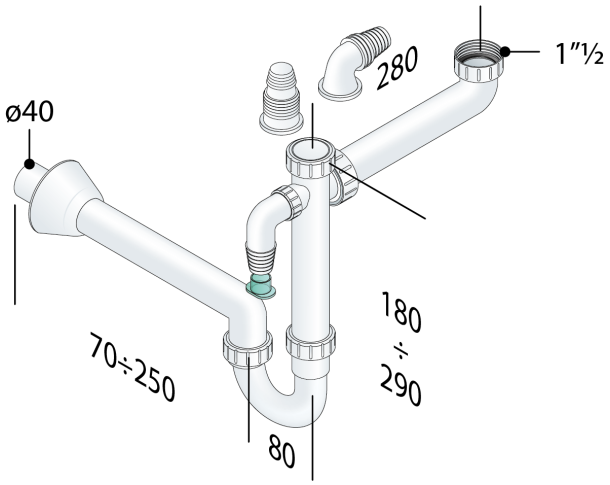

DESCRIZIONE DEL PRODOTTO

1. entrée 250×250 × 1"½
2. 2 prises MàL
3. sortie L. 250 × ø40
4. rosace PP ø78

Nome	Praktik
Mesures	1"½×ø40
Garde d'eau	60
Débit	56
Certifications	Produit conforme aux normes européennes EN274

OMP S.p.A.
Via XI Febbraio 18
I-25065 Lumezzane - Italy
VAT No: IT 00628500985

Office and delivery service
Via Industriale, 14 - I-25070 Bione - Italy
+39 0365 897941

omptea.eu - info@omptea.com

PHOTO GALLERY