OMP S.p.A.
Via XI Febbraio 18
I-25065 Lumezzane - Italy
VAT No: IT 00628500985

Office and delivery service
Via Industriale, 14 - I-25070 Bione - Italy
+39 0365 897941

omptea.eu - info@omptea.com

2012.454.8

PP Siphon für Doppelspültisch

DESCRIZIONE DEL PRODOTTO

1. Tauchrohr 250×250 × 1”½
2. 2 Schlauchanschlüße
3. Wandrohr L. 230 × ø50
4. PP Rosette ø78

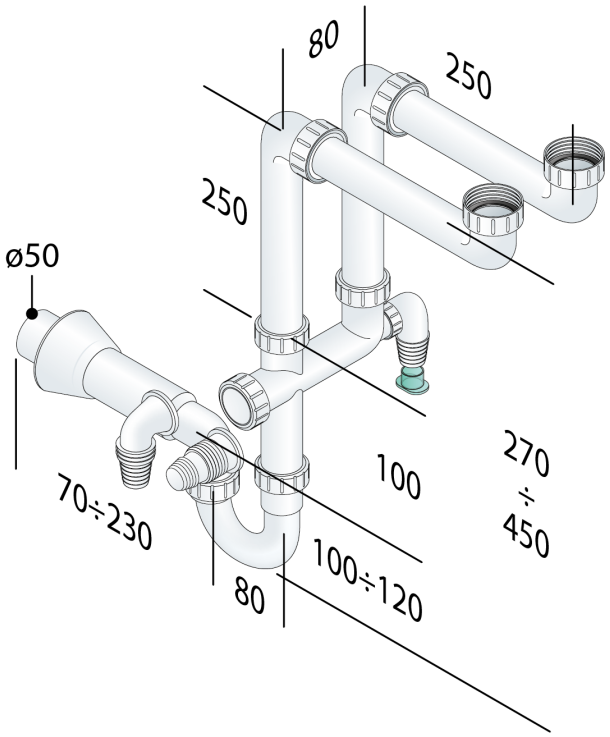

Nome	Praktik
Abmessungen	1”½×ø50
Wasserstandshöhe	60
Wasserdurchflussmenge	67

OMP S.p.A.
Via XI Febbraio 18
I-25065 Lumezzane - Italy
VAT No: IT 00628500985

Office and delivery service
Via Industriale, 14 - I-25070 Bione - Italy
+39 0365 897941

omptea.eu - info@omptea.com