OMP S.p.A.
Via XI Febbraio 18
I-25065 Lumezzane - Italy
VAT No: IT 00628500985

Office and delivery service
Via Industriale, 14 - I-25070 Bione - Italy
+39 0365 897941

omptea.eu - info@omptea.com

208.664.6

Sifón en PP para fregadero 2 senos

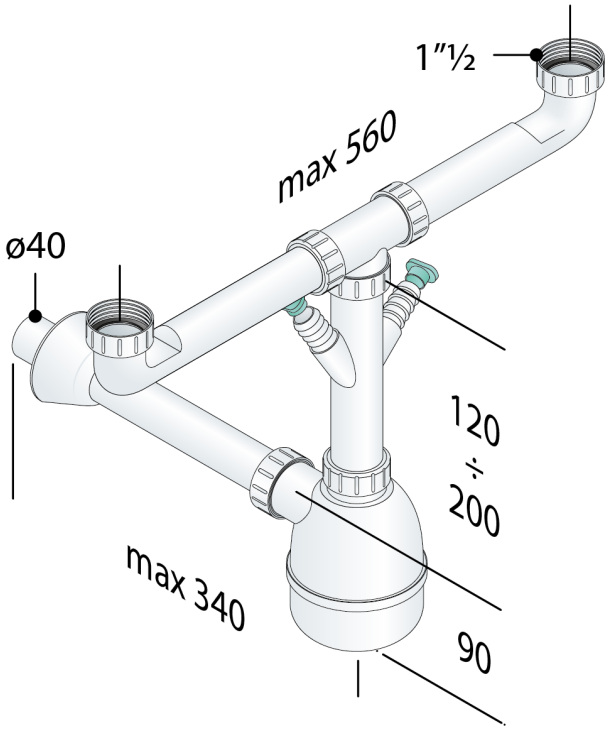

DESCRIZIONE DEL PRODOTTO

1. entrada H. 170×580 × 1"½
2. 2 tomas de lavadora
3. salida L. 300 × ø40
4. plafón embellecedor PP ø78

Nome	Lybra
Medidas	1"½×ø40
Cierre hidráulico	50
Flujo de agua	70
Certificaciones	Producto conforme a las normas europeas EN274

OMP S.p.A.
Via XI Febbraio 18
I-25065 Lumezzane - Italy
VAT No: IT 00628500985

Office and delivery service
Via Industriale, 14 - I-25070 Bione - Italy
+39 0365 897941

omptea.eu - info@omptea.com

PHOTO GALLERY