OMP S.p.A.
Via XI Febbraio 18
I-25065 Lumezzane - Italy
VAT No: IT 00628500985

**Office and delivery service**
Via Industriale, 14 - I-25070 Bione - Italy
+39 0365 897941

omptea.eu - info@omptea.com

# 209.764.6

## PP Siphon für Einzelspültisch

### DESCRIZIONE DEL PRODOTTO

1. Tauchrohr H. 170 × 1"½
2. 2 Schlauchanschlüße
3. Wandrohr L. 300 × ø40
4. PP Rosette ø78

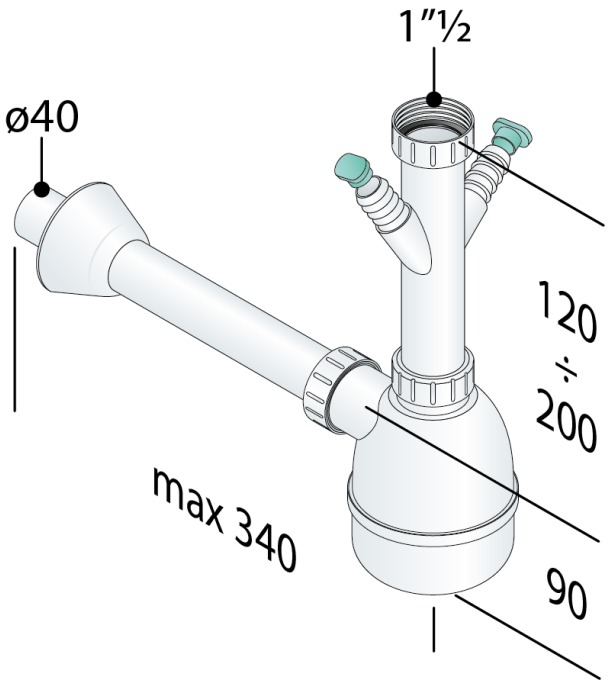


| | |
|---|---|
| **Nome** | Lybra |
| **Abmessungen** | 1"½×ø40 |
| **Wasserstandshöhe** | 50 |
| **Wasserdurchflussmenge** | 70 |
| **Zertification** | Nach europäischen Normen produziert EN274 |

OMP S.p.A.
Via XI Febbraio 18
I-25065 Lumezzane - Italy
VAT No: IT 00628500985

**Office and delivery service**
Via Industriale, 14 - I-25070 Bione - Italy
+39 0365 897941

omptea.eu - info@omptea.com
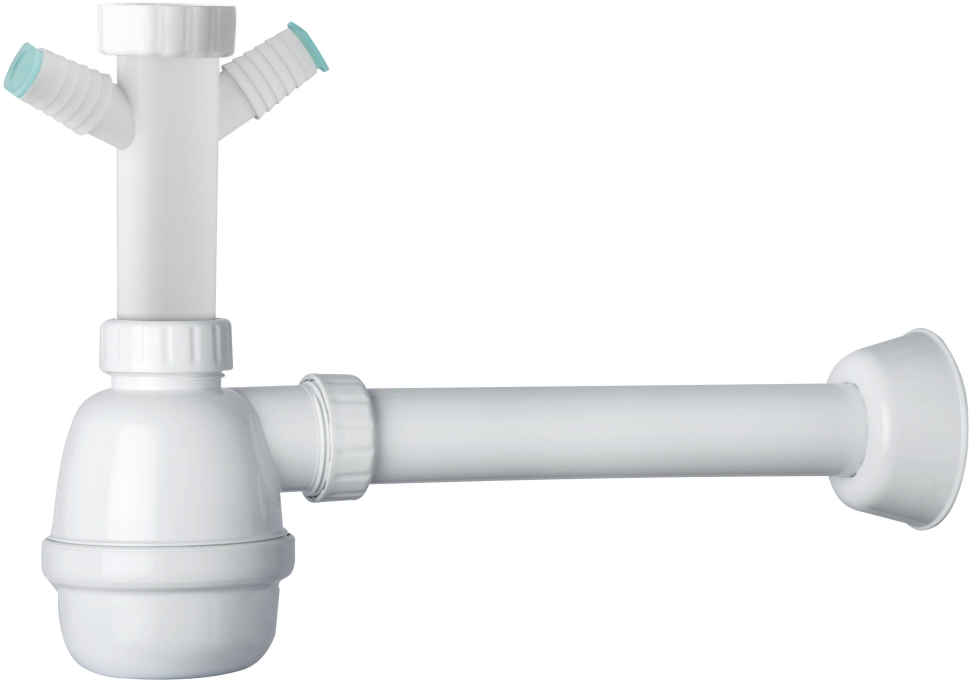
## PHOTO GALLERY