OMP S.p.A.
Via XI Febbraio 18
I-25065 Lumezzane - Italy
VAT No: IT 00628500985
Office and delivery service
Via Industriale, 14 - I-25070 Bione - Italy
+39 0365 897941
omptea.eu - info@omptea.com

2107.192.8

Sifón a empotrar en PP para lavadora

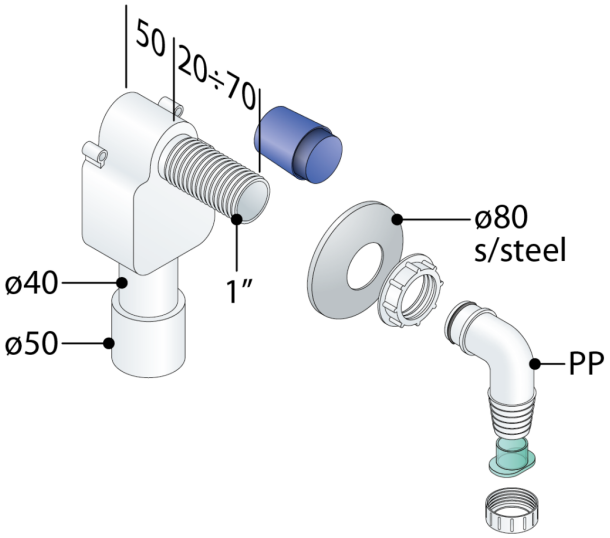

DESCRIZIONE DEL PRODOTTO

1. toma de lavadora en PP blanco
2. plafón embellecedor acero ø80
3. sin tomas para grifo y grifos angular
4. sin pared bloqueo
5. salida en PP ø40/50
6. con protección

Nome	Dexa 1
Medidas	1"×ø40/50
Cierre hidráulico	50

OMP S.p.A.
Via XI Febbraio 18
I-25065 Lumezzane - Italy
VAT No: IT 00628500985

Office and delivery service
Via Industriale, 14 - I-25070 Bione - Italy
+39 0365 897941

omptea.eu - info@omptea.com